GEMEINSAM **GESTALTEN WIR DIE ZUKUNFT** DER SCHWEISS- UND SCHNEIDTECHNIK.

PRODUKTKATALOG

AUSGABE Nr.11

Als Hersteller und Partner des produzierenden Gewerbes sind wir Teil eines faszinierenden Handwerks. Aber dies ist nur möglich, weil jeder Einzelne von uns, d. h. jeder

WOLKENKRATZER.
MUSCLE CARS.
WINDKRAFTANLAGEN.
ÖLPLATTFORMEN.

Schweißer, jeder Vertriebspartner, jeder Ingenieur aber auch das jeweilige Handwerkszeug dazu beiträgt. In der Schweiß- und Fertigungswelt sind die Fähigkeiten und täglichen Aufgaben der jeweiligen Unternehmen sehr unterschiedlich gefächert, doch unsere Leidenschaft für diese Aufgaben und die konstante Weiterentwicklung verbinden uns.

Gemeinsam **gestalten wir die Zukunft** der Schweiß- und Schneidtechnik.

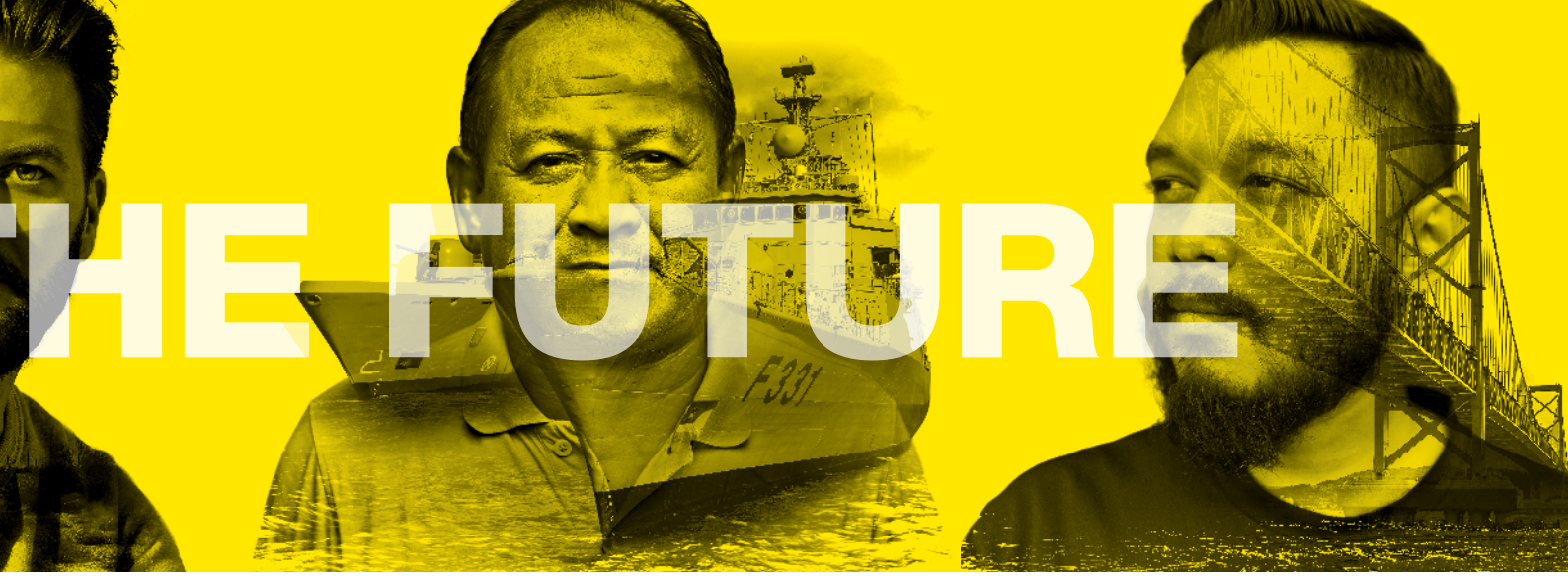

LERNEN SIE UNSERE NEUESTEN LÖSUNGEN KENNEN

GET YOUR COPY OF LAUNCH TODAY!

Alle unsere neuen und aktuellen Produkteinführungen finden Sie in unserem **Launch Magazine**.

Erfahren Sie mehr über unsere ESAB-Lösungen für mehr Flexibilität, moderne Steuerungen der Lichtbogenprozesse, benutzerfreundliche Bedienung, Kostenvorteile durch geeignete Zusatzwerkstoffe und vieles mehr.

Abonnieren Sie unser Magazin noch heute unter **esab.com/launchmagazine**.

WEITERE INFORMATIONEN ERHALTEN SIE AUF UNSERER WEBPAGE

- **SCHWEISSAUTOMATISIERUNG**
- **SCHNEIDAUTOMATISIERUNG**
- **MIG/MAG SCHWEISSBRENNER VERSCHLEISSTEILE**
- **SCHWEISSZUSÄTZE**
- **MANUELLES PLASMASCHNEIDEN**
- **PERSÖNLICHE SCHUTZAUSRÜSTUNG**

HÄNDLERSUCHE

Sie suchen ein Produkt oder möchten eines kaufen?
Besuchen Sie **esab.com** und finden Sie einen ESAB-Händler in Ihrer Nähe.

PRODUKTKATEGORIEN

MIG/MAG UND MULTI-PROZESS-SCHWEISSGERÄTE 9

DRAHTVORSCHUBGERÄTE 31

E-HAND-/WIG-SCHWEISSGERÄTE 45

BRENNER UND ZUBEHÖR FÜR DAS LICHTBOGENSCHWEISSEN..... 59

PLASMASCHNEIDEN 77

FOLGEN SIE UNS UNTER

esab.com

facebook.com/esabglobal

@esabweldingcutting

twitter.com/esabglobal

linkedin.com/company/esab

youtube.com/esabweb

// AUSRÜSTUNGEN FÜR DAS LICHTBOGENSCHWEISSEN

EMP 255ic
A
223
V
28.0
ESAB

INHALT

Lichtbogenschweißverfahren 6

MIG/MAG UND MULTI-PROZESS-SCHWEISSGERÄTE

Rebel™ EMP 205ic AC/DC und EMP 215ic 9
Rebel™ EMP 235ic und EMP 320ic 10
Rebel™ - Zubehör 11
Fabricator EM 401i und 501i 13
Warrior™ 400i und 500i CC/CV 15
Warrior™ CC/CV - Zubehör 17
Warrior™ 750i CC/CV 18
Aristo® 500ix 19
Aristo® 500ix - Zubehör 20
Aristo® Mig 4004i Pulse 21
Aristo® Mig 5000i und U5000i 22
Aristo® Mig 4004i Pulse und 5000i/U5000i - Zubehör 23
Origo™ MIG C170/C200/C250 25
Origo™ MAG C171 25
Origo™ MIG C280 PRO und C340 PRO 26
Caddy® Mig C160i, C200i 27

DRAHTVORSCHUBGERÄTE

RobustFeed PRO 31
RobustFeed Pulse, U6 und U82 32
Warrior™ YardFeed 200w 33
Aristo® YardFeed 2000w 33
Warrior™ Feed 304w 34
Aristo® Feed 3004w U6 35
Steuergeräte für Drahtvorschubgeräte 36
Steuergerät Aristo® $U8_2$ 37
Aristo® SuperPulse™ 38
Drahtvorschubgeräte - Zwischenkabel 39
Drahtvorschubgeräte - Zubehör 40
Drahtvorschubgeräte - Verschleiß- und Ersatzteile 42

E-HAND / WIG

Rogue ES 150i, 180i, 180i PRO, 200i PRO 45
Rogue ET 180i, 200i PRO 46
Renegade™ ES 300i und ET 300i/300iP 47
Renegade™ ES 300i und ET 300i/300iP - Zubehör 48
Caddy® Arc 151i, 201i, 251i 49
Caddy Arc - Zubehör 50
Caddy Arc - Steuergeräte 50
Caddy® Tig 1500i, 2000i 51
Caddy® Tig 2200i AC/DC 52
Aristo® Tig 4000iw 53
Origo™ Tig 3000i AC/DC 54
Origo™ Tig 4300iw AC/DC 54
WIG-Steuergeräte 55
Heliarc™ 353i AC/DC 57
Heliarc™ 353i AC/DC - Zubehör 58

BRENNER

MXL MIG/MAG Brenner 59
MXL - Verschleißteile 59
MXL - Ersatzteile 61
PSF MIG/MAG Brenner 62
PSF - Verschleißteile ..... 61 & 62
MXH Push-Pull-Brenner 64
PSF MIG/MAG Brenner mit Rauchabsaugung 64
WIG-Brenner SR-B 65
SR-B - Verschleißteile 66
Gegenüberstellungsliste TXH™ vs. SR-B 69
WIG-Brenner XCT-B 70

ZUBEHÖR

Fernregler 71
Fernregler 71
Fahrwagen 73
Kühlaggregate und Autotransformatoren 75

PLASMASCHNEIDEN

HandyPlasma 35i/ 45i 77
ESAB Cutmaster® 40 78
ESAB Cutmaster 60i 79
ESAB Cutmaster 80 81
ESAB Cutmaster 100 82
ESAB Cutmaster 120 83
1Torch SL60, SL60QD und SL100 84
PT-Plasmabrenner PT-37 PT-38 PT-39 PT-26 85

Notizen 88

Lichtbogenschweißverfahren

Metallschutzgasschweißen (MSG/GMAW)

Beim vielseitigsten Schweißverfahren zum Verbinden metallischer Werkstoffe brennt der Lichtbogen zwischen dem Werkstück und einer über einen Drahtvorschub durch den Brenner kontinuierlich zugeführter Drahtelektrode.

Der Lichtbogen schmilzt sowohl Grundwerkstoff als auch Schweißzusatz auf, wodurch ein Schmelzbad entsteht.

Ein geeignetes Schutzgas, meist werden Gasgemische eingesetzt, schützt Prozess und Schmelzbad vor Wechselwirkung mit der Umgebungsluft.

Das MSG-Schweißverfahren bietet diverse Vorteile gegenüber anderen Verfahren, wie hohe Abschmelzleistung und Schweißgeschwindigkeiten, qualitativ hochwertige Nähte sowie einfache Mechanisierbarkeit.

Das MSG-Schweißverfahren umfasst unterschiedliche Prozessvarianten. Die Auswahl richtet sich vorrangig nach Grundwerkstoff, Werkstückdicke und Schweißposition:

Kurzlichtbogen

Der Kurzlichtbogen-Prozess zeichnet sich durch ein vergleichsweise kleines und schnell erstarrendes Schmelzbad aus. Der Tropfenübergang von der Drahtelektrode ins Schmelzbad findet ausschließlich im Kurzschluss statt. Es werden kleine Drahtdurchmesser bei geringen Schweißströmen und -spannungen verwendet. Der Kurzlichtbogenprozess wird vorteilhaft zum Schweißen dünner Bleche in allen Positionen sowie für dickere Bauteile in Zwangspositionen eingesetzt.

Sprühlichtbogen

Der Werkstoffübergang der Drahtelektrode im Sprühlichtbogen ist feintropfig und idealerweise kurzschlussfrei, wodurch hohe Abschmelzleistungen bei geringer Spritzerbildung erzielt werden. Diese Prozessvariante wird bei Verwendung von Massivdrähten üblicherweise für Blechdicken ab 3 mm und den Positionen PA/PB eingesetzt.

Impulslichtbogen

Der Schweißstrom wechselt mehrmals pro Sekunde zwischen einem hohen (Impulsstrom) und einem niedrigen Wert (Grundstrom). Die Tropfenablösung findet nur während der Impulsstromphase statt, wodurch eine ausgezeichnete Lichtbogenstabilität und minimale Spritzerbildung erreicht werden. Die Grundstromphase erhält den Prozess aufrecht und senkt den durchschnittlichen Wärmeeintrag. Somit können auch dünnwandigere Bauteile in allen Positionen unter Verwendung größerer Drahtdurchmesser geschweißt werden.

MSG-Schweißen mit Fülldrahtelektrode

Fülldrahtelektroden bestehen aus einem dünnen Mantel aus Stahl-Band und einer Pulverfüllung. Die Füllung kann je nach Verfahrensvariante neben Metallpulver auch Schlackebildner, Schutzgasbildner und Lichtbogenstabilisatoren enthalten. Schlackeführende Typen bilden eine Schlacke aus, die das Schmelzbad schützt und für eine glatte Nahtoberfläche sorgt. Durch den Einsatz von Fülldrahtelektroden mit schnell erstarrender Schlacke ergibt sich eine hervorragende Zwangslageneignung bei deutlich gesteigerten Schweißgeschwindigkeiten gegenüber Massivdrähten. Selbstschützende Fülldrähte können ohne externes Schutzgas verwendet werden. Metallpulverfülldrähte ermöglichen hohe Abschmelzleistungen und Schweißgeschwindigkeiten bei gleichzeitig sicherem Einbrand und guter Spaltüberbrückbarkeit.

Lichtbogenhandschweißverfahren (SMAW, E-Hand)

Beim Lichtbogenhandschweißen (E-Hand) wird der Lichtbogen zwischen einer umhüllten Stabelektrode und dem Werkstück erzeugt. Die Umhüllung der Stabelektrode enthält Stoffe, die lichtbogenstabilisierend, schutzgas- und schlackebildend wirken, um den Werkstoffübergang und das Schmelzbad vor der Atmosphäre zu schützen.

Die Umhüllung kann auch Elemente enthalten, die desoxidierend, legierend oder leistungssteigernd wirken. Einige Umhüllungstypen bieten bei Zwangslagenschweißungen eine stützende Wirkung der Schlacke.

Umhüllte Stabelektroden sind für fast alle Grundwerkstoffe wie unlegierte und legierte Stähle, Nichteisenmetalle, Gusseisen sowie Reparatur- und Auftragschweißungen verfügbar.

In der Regel kommen heute leichte aber leistungsstarke und energieeffiziente Inverter-Stromquellen für das E-Handschweißen zum Einsatz.

Wolframinertgasschweißen (WIG/GTAW)

Bei dem von ESAB eingeführten WIG-Schweißprozess wird die erforderliche Wärmeenergie durch einen Lichtbogen erzeugt, der zwischen einer nicht abschmelzenden Wolfram-Elektrode und dem Werkstück brennt. Als Schutzgas kommen Inertgase, meist Argon, zum Einsatz, die den Lichtbogen und das Werkstück schützen.

Je nach Anforderungen kann das WIG-Schweißen sowohl ohne als auch mit Schweißzusatz durchgeführt werden. Aufgrund der Verwendung von Inertgasen lassen sich nahezu alle metallischen Werkstoffe schweißen und Schweißnähte bester Qualität erzeugen.

Weitere technische Informationen

Die Mitarbeiter des technischen Kundendienstes von ESAB stehen jederzeit gerne für die Beantwortung Ihrer Fragen bereit. Wir möchten Sie auch auf unsere Reihe von Handbüchern hinweisen, die von ESAB veröffentlicht wurden und die Ihnen eine ausgezeichnete Hilfe beim Einsatz von Lichtbogenschweißverfahren sein können.
Außerdem können Sie Verweise aus anderen Quellen erhalten, die Ihnen dabei helfen können, die bestmöglichen Ergebnisse zu erreichen.

Wenden Sie sich an Ihren lokalen ESAB-Vertreter, um mehr zu erfahren.

WÄHLEN SIE DEN IDEALEN **REBEL** FÜR IHRE **ANWENDUNG AUS.**

Dieser Leitfaden soll Sie bei der Auswahl des richtigen Geräts für Ihre Anwendungen unterstützen. Berücksichtigen Sie die folgenden Fragen. Sie finden die entsprechenden Informationen neben jedem Gerät.

Welche Versorgungsspannung ist am Einsatzort verfügbar?
Ein Einphasen-Stromnetz eignet sich gut für Drahtanwendungen mit Durchmessern von 0,8-1,0 mm und kurze Schweißungen mit 1,2 mm Fülldraht.
Für Drahtanwendungen mit einem Durchmesser von 1,2 mm und längeren Einschaltzeiten wäre ein Dreiphasen-Stromnetz besser geeignet.

Wo wird das Schweißgerät überwiegend eingesetzt?
Für Außeneinsätze sollten Sie ein Gerät mit 5-kg-Spule (200 mm) in Betracht ziehen. Für Werkstatteinsätze mit höherem Drahtverbrauch sollten Sie ein Gerät mit 18-kg-Spule (300 mm) wählen.

Welche Ausgangsleistung wird benötigt?
Die Wahl eines Geräts mit höherer Ausgangsleistung ermöglicht die Verwendung von dickeren Drähten und Fülldrähten.

Sie arbeiten mit dünnen Blechen?
Dann sollten Sie die Rebel EMP 205ic AC/DC mit zusätzlichen WIG-Funktionen in Betracht ziehen. Die Wechselstrom-Frequenz von bis zu 400 Hz sorgt für einen fokusierteren Lichtbogen und das gepulste Gleichstrom-WIG-Verfahren gibt Ihnen bei dünnen Werkstoffen mehr Kontrolle über den Wärmeeintrag.

	EMP 205ic AC/DC			**EMP 215ic**	
	Für umfänglichen WIG-Funktionen			**Für maximale Mobilität**	
Eingangsspannung	Einphasig 110 V - 230 V			Einphasig 110 V - 230 V	
Ausgangsleistung	**MIG**	**E-Hand**	**AC/DC (WIG)**	205 A bei 25 %	
	205 A bei 25 %	170 A bei 25 %	205 A bei 25 %		
Maximaler Schweißstrom	235 A			235 A	
Spulengröße	200 mm			200 mm	
Gewicht	25,5 kg (tragbar)			18,6 kg (tragbar)	
Antriebssystem	2 Rollen, 12,1 m/min Drahtvorschubgeschwindigkeit			2 Rollen, 12,1 m/min Drahtvorschubgeschwindigkeit	
Drahttyp und Abmessungen	Baustahl	0,6-0,9 mm		Baustahl	0,6-0,9 mm
	Edelstahl	0,8-0,9 mm		Edelstahl	0,8-0,9 mm
	Fülldraht	0,8-1,2 mm		Fülldraht	0,8-1,2 mm
	Aluminium	0,9-1,2 mm		Aluminium	0,9-1,2 mm

TIG | 120 VOLTS | 230 VOLTS | 1 PHASE

120 VOLTS | 230 VOLTS | 1 PHASE

	EMP 235ic		EMP 320ic	
	Für Werkstätten mit Einphasen-Stromnetz		**Für das Fertigungsschweißen mit Massiv- und Fülldraht**	
	Einphasig 110 V - 230 V		Dreiphasig 360 V - 440 V	
	230 A bei 25 %		320 A bei 40 %	
	250 A		350 A	
	200-300 mm		200-300 mm	
	28,6 kg		31,4 kg	
	2 Rollen, 17,8 m/min Drahtvorschubgeschwindigkeit		4 Rollen, 20,3 m/min Drahtvorschubgeschwindigkeit	
	Baustahl	0,6-1,0 mm	Baustahl	0,8-1,4 mm
	Edelstahl	0,8-1,0 mm	Edelstahl	0,8-1,4 mm
	Fülldraht	0,8-1,2 mm	Fülldraht	0,8-1,6 mm
	Aluminium	0,9-1,2 mm	Aluminium	1,0-1,4 mm
	120 VOLTS, 230 VOLTS, 1 PHASE		400 VOLTS, 3 PHASE	

Rebel™ EMP 205ic AC/DC und EMP 215ic

Tragbares, echtes Multi-Prozess-Schweißsystem

GMAW GTAW SMAW AC DC HF 1 PHASE

esab.com/rebel

EMP 205ic AC/DC

- Echte Multi-Prozess-Geräte - ausgezeichnete Performance bei industriellen MIG/MAG , Fülldraht-, Stabelektroden- (einschließlich Zelluloseelektroden), WIG-DC und WIG-AC Anwendungen (EMP 205ic)
- Das EMP 205ic AC/DC bietet umfangreiche WIG-AC Funktionen wie HF-Zündung, Frequenzanpassung bis 400 Hz, erweiterte Balance- und Offset-Steuerung und Doppelstrom. Außerdem auch einen DC-Pulsmodus mit bis zu 500 Hz
- sMIG-Technologie - die exklusive sMIG-Funktion (smart MIG) lernt kontinuierlich und passt sich an die Schweißtechnik des Bedieners an, um einen stabilen Lichtbogen und wiederholbare Schweißungen zu gewährleisten
- Einzigartiger Überrollkäfig mit fünf Handgriffen im Industriedesign sowie Unibody-Stahlkonstruktion in einer leichten, bequem tragbaren Einheit
- Mehrsprachiges TFT-Display mit vier programmierbaren Speicherplätzen für jeden Prozess, einstellbare Trimmung, Induktivitätsregelung, Durchflussregelung - Gasvorströmung/ Gasnachströmung und Punktschweißeinstellung
- Die Modelle der Rebel-Serie sind sofort einsatzbereit und werden mit hochwertigem Zubehör geliefert

EMP 215ic

Bestellinformationen	
Rebel EMP 205ic AC/DC, CE Multi-Prozess-Paket	0700300998
Rebel EMP 215ic Multi-Prozess-Paket	0700300985

AC/DC: Stromquelle mit 3 m Netzkabel und Stecker, MXL 201 MIG/MAG Brenner 3 m, SR-B 26 WIG-Brenner (3 Spannhülsen 1,6-3,2 mm, 3 Spannhülsengehäuse 1,6-3,2 mm, 1 lange Brennerkappe, 3 Keramikdüsen und 3 Wolframelektroden, Gold 1,6-3,2 mm), 3 m Werkstückkabel mit Klemme, Gasschlauch mit Schnellkupplung 4,5 m, Vorschubrollen für Drahtdurchmesser von 0,6, 0,8 und 1,0 mm Draht, Führungsrohre für Drahtdurchmesser von 0,6, 0,8 und 1,2 mm, Blechdickenlehre.

Paketinhalt Rebel EMP 215ic: Stromquelle mit 3 m Netzleitung und Stecker, 3 m MIG/MAG Brenner MXL 201, 3 m Schweißkabel mit Elektrodenhalter, 5 kg OK Aristorod 12.50, 0,8 mm Draht, 4,5 Werkstückkabel mit Klemme, 4,5 m Gasschlauch mit Schnellkupplung, Antriebsrollen, Kontaktdüsen und Führungsrohre für Drahtdurchmesser von 0,6, 0,8 und 1,0 mm, Blechdickenlehre.

Rebel EMP 205ic AC/ DC - Spezifikationen

Eingangsspannung	Eingangsstromaufnahme	Einstellbereich	Drahtvorschubgeschwindigkeit	Nennscheinleistung kVA	MIG/MAG Spannungsbereich
120/230 VAC, 1-phasig ± 10 % 50/60 Hz	30 A (29,6 A) bei 25 % Einschaltdauer	5-235 A	2,0-12,1 m/min	4,98 kVA (> 7 kVA Generator)	12-26 V

Schweißstrom			Wechselstrom-WIG-Funktionalität		Gleichstrom-Impuls
MIG/MAG 205 A/24,3 V bei 25 % Einschaltdauer 150 A/21,5 V bei 40 % Einschaltdauer 125 A/20,3 V bei 60 % Einschaltdauer 110 A/19,5 V bei 100 % Einschaltdauer	WIG 205 A/18,2 V bei 25 % Einschaltdauer 125 A/15,0 V bei 60 % Einschaltdauer 110 A/14,4 V bei 100 % Einschaltdauer	E-Hand 170 A/27,2 V bei 25 % Einschaltdauer 125 A/25,0 V bei 60 % Einschaltdauer 100 A/24,0 V bei 100 % Einschaltdauer	Balance-Bereich Frequenzbereich Offset-Bereich	60 – 90% 25-400 Hz Max. Einst. A zu min. Einst. A - 10 A	1-500 Hz

Leerlaufspannung	Leistungsfaktor bei max. Strom	Wirkungsgrad bei max. Strom	Netzkabellänge	Schutzart	Abmessungen L x B x H	Gewicht
68 V	0.98	83%	1,8 m	IP23S	584 x 229 x 406 mm	25,5 kg

Rebel EMP 215ic - Spezifikationen

Eingangsspannung	Einstellbereich	Versorgungsspannungsbereich	Drahtvorschubgeschwindigkeit	Nennscheinleistung kVA	MIG/MAG Spannungsbereich	Leerlaufspannung
120/230 VAC, 1-phasig ± 10 % 50/60 Hz	5-150 A (120 V) 5-240 A (230 V)	90-270 VAC	2,0-12,1 m/min	4,5 kVA (120 V) 7 kVA (230 V)	12-26 V	68 V

Schweißstrom			Drahtdurchmesser	
MIG/MAG 130 A/20,5 V (120 V) bei 20 % Einschaltdauer 205 A/24,3 V (230 V) bei 25 % Einschaltdauer	WIG 130 A/15,2 V (120 V) bei 40 % Einschaltdauer 180 A/17,2 V (230 V) bei 30 % Einschaltdauer	E-Hand 90 A/23,6 V (120 V) bei 40 % Einschaltdauer 180 A/27,2 V (230 V) bei 25 % Einschaltdauer	Baustahl Edelstahl Fülldraht Aluminium	0,6-0,9 mm 0,8-0,9 mm 0,8-1,2 mm 0,9-1,2 mm

Maximaler Schweißstrom	Max. Blechdicke	Netzstecker	Schutzart	Abmessungen L x B x H	Gewicht
235 A	9,5 mm	Stecker 230 V, 16 A	IP23S	584 x 229 x 406 mm	18,2 kg

Rebel™ EMP 235ic und EMP 320ic

Industrielle, Multi-Prozess-Pakete

GMAW GTAW SMAW 1 PHASE 3 PHASE

esab.com/rebel

EMP 235ic

- Echte Multi-Prozess-Geräte - ausgezeichnete Performance bei MIG/MAG-, WIG- und E-Hand-Schweißverfahren
- Mit einem Gewicht von 28,6 kg und 31,4 kg können die Geräte ohne Hilfsmittel angehoben oder auf einem Fahrwagen transportiert werden und bieten damit eine unschlagbare Mobilität
- Die hohe Einschaltdauer, kombiniert mit einem zuverlässigen Drahtvorschubmechanis, macht die Geräte zum perfekten Werkzeug für anspruchsvolle Aufgaben. Die Rebel EMP 320ic ist mit einem 4-Rollen-Drahtvorschubsystem ausgerüstet.
- Geeignet für bis zu 5 mm Stabelektroden und ausgezeichnete Lift-TIG-Performance mit einstellbarer Gasvor- und nachströmung, sowie Stromanstieg- und Absenkung
- Zwei Gasanschlüsse, einen für MIG/MAG und einen für WIG, wobei beide gleichzeitig belegt sein können. Das integrierte WIG-Gasmagnetventil an der Vorderseite des Geräts macht ein manuelles Ventil am WIG-Brenner überflüssig

Multiprozess

EMP 320ic

Bestellinformationen	
Rebel EMP 235ic Multi-Prozess-Paket	0700300989
Rebel EMP 320ic Multi-Prozess-Paket, ohne Brenner	0700300991

Paketinhalt Rebel EMP 235ic: Stromquelle mit 3 m Netzleitung und Stecker, 3 m MIG/MAG Brenner MXL 271, 3 m Schweißkabel mit Elektrodenhalter, 4,5 m Werkstückkabel mit Klemme, 4,5 m Gasschlauch mit Schnellkupplung, Antriebsrollen, Kontaktdüsen und Führungsrohre für Drahtdurchmesser von 0,6, 0,8 und 1,0 mm, Blechdickenlehre.

Paketinhalt Rebel EMP 320ic: Stromquelle mit 3 m Netzleitung und Stecker, 4,5 Werkstückkabel mit Klemme, 4,5 m Gasschlauch mit Schnellkupplung, Antriebsrollen und Führungsrohre für Drahtdurchmesser von 0,8, 1,0 und 1,2 mm, Blechdickenlehre.

Rebel EMP 235ic - Spezifikationen

Eingangsspannung	Einstellbereich	Drahtvorschubgeschwindigkeit	Nennscheinleistung kVA	MIG/MAG Spannungsbereich	Leerlaufspannung
120/230 VAC, 1-phasig ± 10 % 50/60 Hz	5-150 A (120 V) 5-250 A (230 V)	2,0-17,8 m/min	4,5 kVA (120 V) 7 kVA (230 V)	14,8-26 V	68 V

Schweißstrom			Drahtdurchmesser	
MIG/MAG 100 A/19 V (120 V) bei 40 % Einschaltdauer 195 A/24 V (230 V) bei 40 % Einschaltdauer	WIG 130 A/15,2 V (120 V) bei 40 % Einschaltdauer 240 A/19,6 V (230 V) bei 40 % Einschaltdauer	E-Hand 85 A/23,4 V (120 V) bei 40 % Einschaltdauer 210 A/28,4 V (230 V) bei 25 % Einschaltdauer	Baustahl Edelstahl Fülldraht Aluminium	0,6-1,0 mm 0,8-1,0 mm 0,8-1,2 mm 0,9-1,2 mm

Maximaler Schweißstrom	Max. Blechdicke	Netzstecker	Netzkabellänge	Schutzart	Abmessungen L x B x H	Gewicht
250 A	12,7 mm	Stecker 230 V, 16 A	3 m	IP23S	673 x 292 x 495 mm	28,6 kg

Rebel EMP 320ic - Spezifikationen

Eingangsspannung	Einstellbereich	Drahtvorschubgeschwindigkeit	Versorgungsspannungsbereich	MIG/MAG Spannungsbereich	Leerlaufspannung
400 VAC, 3-phasig ± 10 % 50/60 Hz	5-350 A (EMP 320ic)	2,0-20,3 m/min	360-440 VAC	14,8-34 V	68 V

Schweißstrom	MIG/MAG	WIG	E-Hand	Drahtdurchmesser		
EMP 320ic	320 A/23 V bei 40 % Einschaltdauer 265 A/27 V bei 60 % Einschaltdauer 200 A/24 V bei 100 % Einschaltdauer	320 A/23 V bei 40 % Einschaltdauer 265 A/21 V bei 60 % Einschaltdauer 200 A/19 V bei 100 % Einschaltdauer	300 A/32 V bei 40 % Einschaltdauer 255 A/30 V bei 60 % Einschaltdauer 180 A/27 V bei 100 % Einschaltdauer	EMP 320ic	Baustahl/Edelstahl Fülldraht Aluminium	0,8-1,4 mm 0,8-1,6 mm 1,0-1,4 mm

Maximaler Schweißstrom	Max. Blechdicke	Netzstecker	Netzkabellänge	Schutzart	Abmessungen L x B x H	Gewicht
350 A (EMP 320ic)	12,7 mm	16 A CEE-Stecker	3 m	IP23S	673 x 292 x 495 mm	31,4 kg

Rebel™ - Zubehör

Optionen und Zubehör		EMP 205ic AC/ DC EMP 215ic	EMP 235ic	EMP 320ic
0700300869	WIG-Brenner ET17v, 4 m (8-poliger Anschluss)	■ (EMP 215ic)		
0700025580	WIG-Brenner SR-B 26, Gas, OKC50, 4 m	■ (EMP 205ic AC/DC)	■	■
0700025581	WIG-Brenner SR-B 26, Gas, OKC50, 8 m	■ (EMP 205ic AC/DC)	■	■
0700025589	WIG-Brenner SR-B 26FX-R, Gas, OKC50, flex. Kopf, Fernregler, 4 m	■ (EMP 205ic AC/DC)	■	■
0700025590	WIG-Brenner SR-B 26FX-R, Gas, OKC50, flex. Kopf, Fernregler, 8 m	■ (EMP 205ic AC/DC)	■	■
W4014450	WIG-Fußsteuerung inkl. 4,5 m Kabel	■	■	■
0700025030	PSF 315 3 m (für Fülldraht 1,2 mm)			■
0700025220	MXL 201 3 m	■		
0700025230	MXL 271 3 m (für Fülldraht 1,2 mm)	■	■	
0700300872	Zweirädriger Fahrwagen	■	■	■
0349313500	Vierrädriger Fahrwagen	■	■	■
0700006900	Elektrodenhalter, Handy 200 A mit 25 mm², 3 m, OKC50	■	■	■
Zum Schweißen von Aluminium mit MXL 271				
0367556004	Vorschubrolle mit U-Nut für 0,8 und 1,2 mm	■	■	
0464598880	Aluminium-Auslassrohr-Set	■	■	
0700200091	3 m PTFE-Seele für 0,8-1,2 mm	■	■	
Zum Schweißen von Aluminium mit PSF 315				
0366550884	3 m PTFE-Seele für 1,0 mm			■
0366550886	3 m PTFE-Seele für 1,2 mm			■
0369557006	Vorschubrolle mit U-Nut für 1,0/1,2 mm			■
0464660880	PTFE-Auslassdüse für 1,0/1,2 mm			■
0558102643	Zwischendüse für Alu			■

Rebel™ - Merkmale

	EMP 205ic AC/DC EMP 215ic	EMP 235ic	EMP 320ic
MIG/MAG-Funktionalität	■	■	■
E-Hand-Funktionalität	■	■	■
LiftTIG-Funktionalität	■	■	■
sMIG	■	■	■
Mehrsprachiges TFT-Display	■	■	■
Einphasig (1-ph)	■	■	
Dreiphasig (3-ph)			■
200-mm-Spulenkörper	■	■	■
300-mm-Spulenkörper		■	■
2-Rollen-Drahtvorschub	■	■	
4-Rollen-Drahtvorschub			■
Speicherung der Schweißeinstellungen	■	■	■
Induktivitätskontrolle	■	■	■
2/4 Takt	■	■	■
Spannungseinstellung	■	■	■
SCT (Kurzschlussabbruch)	■	■	■
Einstellbare Rückbrandzeit	■	■	■
Gasvorströmung und Gasnachströmung (WIG und MIG/MAG)	■	■	■
Punktschweißen (MIG/MAG)	■	■	■
Gasspülung			■
Drahteinschleichen			■
Kriechstart			■
Einstellbarer Hot-Start und Arc-Force (E-Hand)	■	■	■
Einstellbarer Stromanstieg/-absenkung (WIG)	■	■	■
Zwei Gaseinlassventile		■	■
Gasanschluss für WIG-Brenner	■ (EMP 205ic AC/DC)	■	■

Fabricator EM 401i und 501i

Robuster und zuverlässiger Inverter

GMAW GTAW SMAW DC CV CC 3 PHASE ecoPOWER

esab.com/fabricator

Fabricator EM 501i mit integriertem Kühlaggregat

- Robustes und zuverlässiges Schweißsystem für raue Bedingungen, 400 A oder 500 A bei 60 % Einschaltdauer
- Drei Varianten, eine 500er mit integrierter Kühleinheit, und zwei 400er, eine mit und eine ohne Kühleinheit
- Energieeinsparungen durch einen hohen Leistungsfaktor, eine hohe Effizienz und geringe Leerlaufleistung
- Geringere Betriebskosten. Bietet alle zusätzlichen Vorteile der Invertertechnologie zu einem ähnlichen Preis wie herkömmliche, stufengeregelte Geräte
- Komfortables Bewegen durch die Werkstatt durch integrierte große und breite Räder, Gasflaschenaufnahme und Kabelhalterungen an beiden Seiten
- Stabiler Schweißstrom durch hohe Netzspannungstoleranz und eine variable Induktivitätsregelung für eine bessere Lichtbogeneigenschaften
- Durch IP23 überall einsetzbar, sowohl im Freien als auch in der Werkstatt

Spezifikationen		Fabricator EM 401i	Fabricator EM 501i
Eingangsspannung		380-415 V (3-ph) ± 10 %, 50/60 Hz	380-415 V (3-ph) ± 10 %, 50/60 Hz
Schweißstrom MIG/MAG, E-Hand		400 A bei 60 % Einschaltdauer 310 A bei 100 % Einschaltdauer	500 A bei 60 % Einschaltdauer 390 A bei 100 % Einschaltdauer
Einstellbereich	MIG/MAG, E-Hand	30-400 A, 15,5-34 V 30-400 A, 21,2-36 V	30-500 A, 15,5-39 V 30-500 A, 21,2-40 V
Energiesparmodus		< 35 W	< 35 W
Netzkabel		Ø 4 x 6 mm²	Ø 4 x 6 mm²
Leistungsfaktor bei max. Strom MIG/MAG		0.91	0.91
Wirkungsgrad bei max. Strom MIG/MAG		86%	87%
Betriebstemperatur		-10 bis 40 °C	-10 bis 40 °C
Schutzart		IP 23	IP 23
Anwendungsklasse		S	S
Zertifizierung		CE, EAC	CE, EAC
Abmessungen, L x B x H, mit Kühlaggregat		1.035 x 500 x 1.015 mm	1.035 x 500 x 1.015 mm
Gewicht		102 kg	-
Gewicht mit Kühlaggregat (inkl. Kühlmittel)		107,5 (111,5) kg	111,5 (115,5) kg

Spezifikationen	Kühlaggregat COOL 2F
Kühlleistung	1 kW bei 25 °C Umgebungstemperatur
Kühlmittelvolumen und max. Durchfluss	4,5 l und 1,8 l/min

Spezifikationen	Fabricator Feed 304	Fabricator Feed 304w
Drahtvorschub und Vorschubgeschwindigkeit	Vierrollenantrieb; 1,5-25 m/min	Vierradantrieb; 1,5-25 m/min
Spulenkapazität/Durchmesser	18 kg / 300 mm	18 kg / 300 mm
Drahtdurchmesser	0,8-1,6 mm	0,8-1,6 mm
Abmessungen, L x B x H	675 x 265 x 418 mm	675 x 265 x 418 mm
Wasserkühlung	–	Ja
Gewicht	13,9 kg	14,2 kg

Fabricator EM 401i und 501i

Bestellinformationen			
Fabricator EM 501i mit integriertem Kühlaggregat	0446400882	Fabricator EM 401i	0446400884
Fabricator EM 401i mit integriertem Kühlaggregat	0446400883		

Im Lieferumfang enthalten: Stromquelle, 5 m Netzkabel, Räder, 5 m Werkstückkabel mit Klemmen, Gasflaschenplattform und einen Aufnahmedorn für den Drahtvorschub, Bedienungsanleitung.

Optionen und Zubehör			
Fabricator Feed 304	0446401881	Zugentlastung für Zwischenkabel	0459234880
Fabricator Feed 304w	0446401882	Schnellkupplung Marathon Pac™	F102440880
Rädersatz, drehbare Vorderräder	0458707880	Entlastungsarm	0458705880
Rädersatz, alle Räder drehbar	0458707881	Kühlmittel 10 l	0465720002
Zugentlastung für Schweißbrenner	0457341881		

MIG/MAG Brenner	3 m	4 m	5 m
MXL 341 mit Euro-Anschluss	0700025240	0700025241	0700025242
MXL 411W mit Euro-Anschluss	0700025250	0700025251	0700025252
MXL 511W mit Euro-Anschluss	0700025260	0700025261	0700025262

Fabricator EM 501i mit integriertem Kühlaggregat und Entlastungsarm

Die Fabricator erfüllt die neuen europäischen Vorschriften für umweltfreundliche Schweißgeräte und hilft Ihnen, Ihre Energiekosten zu reduzieren, und das bei einem Wirkungsgrad von mehr als 85 % und einer Leerlaufleistung von unter 50 W.

eco POWER

POWER EFFICIENCY 87%

Warrior™ 400i und 500i CC/CV

Leistungsstarke Multiprozess-Schweißgeräte

GMAW GTAW SMAW DC CV CC 3 PHASE ecoPOWER

esab.com/robust

Das Bild zeigt den Warrior 500i mit RobustFeed PRO, Kühlaggregat und Fahrwagen

- Die Warrior™ ist ein zuverlässiges Multiprozess-Schweißgerät, das für hochproduktive Anwendungen mit bis zu 500 Ampere ausgelegt ist
- Langlebig und robust - geeignet für raue Bedingungen in Innen- und Außenumgebungen. Die Warrior in Kombination mit dem Robust Feed PRO, mit seinem robusten, witterungsbeständigen geschlossenen Design, bietet die ideale Lösung, wenn es auf Mobilität und Haltbarkeit ankommt
- Einfache Bedienung - übersichtliche und intuitive Bedienoberfläche für einen schnellem Start und mit Bedienelementen, die auch mit Handschuhen gut bedien- und einstellbar sind
- Hohe Einschaltdauer - Profitieren Sie von einer langen Einsatzdauer in einer Vielzahl von Anwendungen
- Das mit dem Red Dot Design Award 2021 ausgezeichnete Design des RobustFeed bietet zudem weitere Vorteile, darunter ein branchenweit bestens gegen Feuchtigkeit und Staub geschütztes Gehäuse, in dem die Spule sicher ist, eine integrierte Heizung und einen Durchflussmesser sowie eine durchdachte Ergonomie
- Das PreciDrive-Drahtvorschubsystem sorgt für einen präzisen Drahtvorschub, um eine gleichbleibende Schweißqualität zu garantieren Das leistungsstarke Vorschubsystem ermöglicht selbst bei Drähten mit großem Durchmesser eine gleichbleibende Kontrolle, sei es bei Auftragschweißungen oder anderen anspruchsvollen Aufgaben

Spezifikationen		Warrior 400i	Warrior 500i
Eingangsspannung		380-415 V (3-ph) ± 10 %, 50/60 Hz	380-415 V (3-ph) ± 10 %, 50/60 Hz
Schweißstrom MIG/MAG		400 A/34 V bei 60 % Einschaltdauer 300 A/30 V bei 100 % Einschaltdauer	500 A/39 V bei 60 % Einschaltdauer 400 A/34 V bei 100 % Einschaltdauer
Schweißstrom WIG		400 A/26 V bei 60 % Einschaltdauer 300 A/22 V bei 100 % Einschaltdauer	500 A/30 V bei 60 % Einschaltdauer 400 A/26 V bei 100 % Einschaltdauer
Schweißstrom E-Hand		400 A/36 V bei 60 % Einschaltdauer 300 A/32 V bei 100 % Einschaltdauer	500 A/40 V bei 60 % Einschaltdauer 400 A/36 V bei 100 % Einschaltdauer
Sicherung, träge		25 A	32 A
Einstellbereich Gleichstrom	MIG/MAG MSG E-Hand WIG	16-400 A 5-400 A	16-500 A 5-500 A
Leerlaufspannung		56 V (ohne aktivierte VRD) 28 V (mit aktivierter VRD)	56 V Spitzenspannung (ohne aktivierte VRD) 28 V Spitzenspannung (mit aktivierter VRD)
Energiesparmodus		30 W	30 W
Leistungsfaktor bei max. Strom MIG/MAG		0.91	0.91
Wirkungsgrad bei max. Strom MIG/MAG		90%	90%
Steuerspannung		42 V, 50/60 Hz	42 V, 50/60 Hz
Betriebstemperatur		-10 bis 40 °C	-10 bis 40 °C
Schutzart		IP 23	IP 23
Anwendungsklasse		S	S
Abmessungen, L x B x H		712 x 325 x 470 mm	712 x 325 x 470 mm
Abmessungen, L x B x H, mit Kühlaggregat		712 x 325 x 700 mm	712 x 325 x 700 mm
Gewicht		59 kg	59 kg
Gewicht (mit Kühlaggregat)		74 kg	74 kg

Empfohlene Parameter für Kohlelichtbogen-Fugenhobeln

Elektrode	Min. Spannung	Max. Spannung	Freies Drahtelektrodenende
6,0 mm	36 V	49 V	50-76 mm
8,0 mm	39 V	52 V	
9,5 mm	43 V	52 V	
13 mm	48 V (parallel mit 500i)	54 V (parallel mit 500i)	

Warrior™ 400i und 500i CC/CV

Bestellinformationen			
Warrior 400i CC/CV	0465350884	Warrior 500i CC/CV	0465350883

Im Lieferumfang enthalten: Stromquelle, 5 m Netzkabel und 5 m Werkstückkabel inkl. Klemme.

Fernregler-Anschlusssatz*

Art.-Nr.: 0465424880

Für Stromquelle

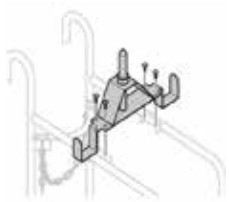

Aufnahmedornerhöhung

Art.-Nr.: 0465508880

Erforderlicher Erweiterungssatz wenn der Rädersatz für den Drahtvorschub In Kombination mit dem Fahrwagen verwendet wird.

Rädersatz

Art.-Nr.: 0465416880

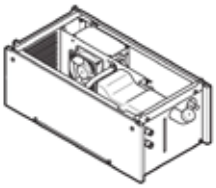

Kühlaggregat COOL 2

Art.-Nr.: 0465427880

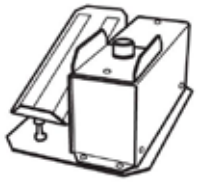

Fußregler FS002

Art.-Nr.: 0349030886

Erfordert Fernregler-Anschlusssatz*

Fahrwagen

Art.-Nr.: 0349313450

RobustFeed, Warrior Feed

Auswahlhilfe für RobustFeed

Drahtvorschub	Bestellinformationen	Wasserkühlung	Flowmeter und Heizung	E-Hand Anschluss	Push-Pull	Mechanisiertes MIG/MAG	ELP	Fernregler-Anschluss	Stromquelle: Optionen
RobustFeed PRO	0445800881	x						Optional an Stromquelle	Warrior 400i CC/CV Warrior 500i CC/CV
	0445800883	x	x					Standard an Stromquelle	

Warrior™ CC/CV - Zubehör

Optionen und Zubehör		Warrior 400i, 500i	Warrior 750i
RobustFeed PRO, Wasser	0445800881	■	■
RobustFeed PRO Offshore, Wasser (inkl. Flowmeter + Heizung)	0445800883	■	■
Warrior Feed 304w	0465250881	■	■
COOL 2. Kühlaggregat	0465427880	■	
COOL 2 Standalone, Kühlaggregat	0465427881		■
Kühlmittel 10 l.	0465720002	■	■
Fahrwagen, 4 Räder (RobustFeed/Warrior Feed/Aristo Feed)	0349313450	■	
Fahrwagen, 4 Räder, HD, luftgekühlt	0446398880		■
Fahrwagen, 4 Räder, HD, wassergekühlt	0446270880		■
Aufnahmedornerhöhung [1]	0465508880	■	
Stabilisierungssatz für Entlastungsarm	0465509880	■	
Entlastungsarm [2]	0458705880	■	
Rädersatz, Stromquelle	0465416880	■	
Schnellkupplung Marathon Pac	F102440880	■	
Fernregler AT1 (E-Hand/WIG: Strom)	0459491896	■	■
Fernregler AT1 CoarseFine (E-Hand/WIG: Strom, Feinabstimmung)	0459491897	■	■
Fernregler M1 (MIG: V, WFS)	0459491895	■	
Fernregler-Anschlusssatz für Stromquelle, 12p	0465424880	■	
Fernregler-Anschlusssatz für Drahtvorschub, 23p [3]	0465451880	■	
Fernregler-Adaptersatz Miggytrac/Railtrac [3]	0465451881	■	
Anschlusskabel Fernregler M1-5m	0459553880	■	
Anschlusskabel Fernregler M1-10m	0459553881	■	
Anschlusskabel Fernregler M1 -25m	0459553883	■	
Anschlusskabel Fernregler AN, 8-12-polig, 5 m, AT1/AT1 CF	0459552880	■	■
Anschlusskabel Fernregler AN, 8-12-polig, 10 m, AT1/AT1 CF	0459552881	■	■
Anschlusskabel Fernregler AN, 8-12-polig, 15 m, AT1/AT1 CF	0459552882	■	■
Anschlusskabel Fernregler AN, 8-12-polig, 25 m, AT1/AT1 CF	0459552883	■	■
Fußregler FS002	0349090886	■	■
Arcair® K4000 Fugenhobelbrenner, 2,1m Kabel, 1000 A	61082008	■	■
Adapterkabel von OKC auf LUG (zum Anschließen von Zwischenkabel an Warrior 750i)	0446507880		■

MIG/MAG Brenner	3 m	4 m	5 m
PSF 415, mit Euro-Anschluss	0700025040	0700025041	0700025042
PSF 515, mit Euro-Anschluss	0700025050	0700025051	0700025052
PSF 420W, mit Euro-Anschluss	0700025060	0700025061	0700025062
PSF 520W, mit Euro-Anschluss [4]	0700025070	0700025071	0700025072
WIG-Brenner			
Siehe separate Seite für WIG-Brenner der SR-B-Serie.			

[1] Erforderlicher Erweiterungssatz, wenn der Rädersatz für den Drahtvorschub in Kombination mit dem Fahrwagen verwendet wird.

[2] Nicht für den Einsatz mit RobustFeed. Der Einsatz des Entlastungsarms erfordert Fahrwagen 0349313450 und Stabilisierungssatz 0465509880.

[3] Nicht für den Einsatz mit RobustFeed.

[4] Mit Zweikreis-Kühlsystem zur Wärmereduzierung, besseren Drahtzuführung und Reduzierung von Produktionsunterbrechungen zwecks Austausch von Verschleißteilen.

Warrior™ 750i CC/CV

Leistungsstarkes Multiprozess-Schweißgerät

GMAW GTAW SMAW DC CV CC 3 PHASE ecoPOWER

esab.com/robust

Die Abbildung zeigt die Warrior 750i mit RobustFeed PRO

- Die Warrior™ ist ein zuverlässiges Multiprozess-Schweißgerät, das mit einer Leistung von bis zu 850 Ampere auf hochproduktive Anwendungen ausgelegt ist
- Echtes Multiprozesspaket - ermöglicht das Fugenhobeln mit 16-mm-Elektroden und herausragender Performance
- Invertertechnologie - die Warrior bietet als Inverter-Schweißgerät herausragende Lichtbogenleistung und Energieeinsparungen sowie erhöhte Energieeffizienz und Leistungsfähigkeit
- Hohe Einschaltdauer - Profitieren Sie von einer langen Einsatzdauer in einer Vielzahl von Anwendungen
- Langlebig und robust - geeignet für raue Bedingungen in Innen- und Außenumgebungen. Die Warrior in Kombination mit dem Robust Feed PRO, mit seinem robusten, witterungsbeständigen geschlossenen Design, bietet die ideale Lösung, wenn es auf Mobilität und Haltbarkeit ankommt
- Einfache Bedienung - übersichtliche und intuitive Bedienoberfläche für einen schnellem Start und mit Bedienelementen, die auch mit Handschuhen gut bedien- und einstellbar sind
- Großer Eingangsspannungsbereich, der eine Vielzahl regionaler Anforderungen unterstützt

Multiprozess

Spezifikationen

Eingangsspannung	Einstellbereich		Nennschein-leistung kVA	Sicherung, träge	Wirkungsgrad bei max. Strom MIG/MAG	Leistungsfaktor bei max. Strom MIG/MAG
380-415 V (3-ph) ± 10 %, 50/60 Hz	MIG/MAG E-Hand WIG	15-820 A, 8-44 V 15-820 A 8-820 A	25,2 kVA	70 A	91%	0.91

Schweißstrom				Leerlauf-spannung	Energiespar-modus
Kohlelichtbogen-Fugenhobeln (CAG) 850 A/44 V bei 35 % Einschaltdauer 820 A/44 V bei 60 % Einschaltdauer 750 A/44 V bei 100 % Einschaltdauer	MIG/MAG - 820 A/44 V bei 60 % Einschaltdauer 750 A/44 V bei 100 % Einschalt-dauer	WIG - 820 A/34 V bei 60 % Einschalt-dauer 750 A/34 V bei 100 % Einschalt-dauer	E-Hand - 820 A/44 V bei 60 % Einschaltdauer 750 A/44 V bei 100 % Einschalt-dauer	94 VDC	32 W

Netzkabel	Schutzart	Betriebstemperatur	Abmessungen L x B x H	Gewicht
Ø 4 x 16 mm²	IP23	-10 bis 40 °C	850 x 415 x 637 mm	97 kg

Bestellinformationen

Warrior 750i CC/CV	0445555880

Im Lieferumfang enthalten: Stromquelle, 5 m Netzkabel und 5 m Werkstückkabel inkl. Klemme.

Fahrwagen, luftgekühlt

Art.-Nr.: 0446398880

Fahrwagen, wassergekühlt

Art.-Nr.: 0446270880

COOL 2 Standalone, Kühlaggregat

Art.-Nr.: 0465427881

OKC-Adapterkabel

Art.-Nr.: 0446507880

Zusammen mit 70-mm^{-2} - und 95-mm^{-2}-Kabeln bestellen, um LUG an OKC anzuschließen.

Aristo® 500ix

Mobiles, leistungsstarkes Industrie-Impulsschweißgerät

GMAW GTAW SMAW DC CV CC 3 PHASE ecoPOWER

esab.com/robust

Die Abbildung zeigt die Aristo 500ix mit RobustFeed U6, Kühlaggregat und Fahrwagen

- Die Aristo 500ix ist eine mobile, leistungsstarke Stromquelle für das Impulsschweißen mit einem robusten und zuverlässigen mechanischen Design. Zusammen mit der Robust Feed U6, Pulse oder U82 erhalten Sie die perfekte Lösung für anspruchsvolle Impulsanwendungen.
- Moderne Impulsfunktion zur Reduzierung des Wärmeeintrags und Minimierung von Spritzern
- Bis zu 259 vorprogrammierte Synergiekennlinien ($U8_2$ Plus)
- Intelligenter QSet-Schweißmodus für das perfekte Schweißen im Kurzlichtbogen
- Optionen für Kraterfüllung, einstellbare Rückbrandzeit und SCT (Kurzschlussabbruch), für fehlerfreie Nahtabschlüsse
- Langlebig und robust - Schutzart IP23 für Innen- und Außeneinsätze in anspruchsvollen Umgebungen
- E-Hand und Fugenhobeln direkt am Vorschub verfügbar
- Das PreciDrive-Drahtvorschubsystem sorgt für einen präzisen Drahtvorschub, um eine gleichbleibende Schweißqualität zu garantieren

Spezifikationen

Eingangsspannung	Einstellbereich		Leerlaufspannung	Wirkungsgrad bei max. Strom MIG	Leistungsfaktor bei max. Strom MIG
380-460 V, 3-ph, 50/60 Hz	MIG/MAG E-Hand WIG	16-500 A, 14,8-39 V 16-500 A, 20,6-40 V 5-500 A, 10,2-30 V	58 V	90%	0.91

Schweißstrom			Betriebstemperatur	Energiesparmodus
MIG/MAG 500 A / 39,0 V bei 60 % Einschaltdauer 400 A / 34,0 V bei 100 % Einschaltdauer	WIG 500 A / 30,0 V bei 60 % Einschaltdauer 400 A / 26,0 V bei 100 % Einschaltdauer	E-Hand 500 A / 40,0 V bei 60 % Einschaltdauer 400 A / 36,0 V bei 100 % Einschaltdauer	-20 bis 40 °C	25 W

Schutzart	Abmessungen L x B x H	Gewicht	
IP23	712 x 325 x 470 mm	58,5 kg	78 kg mit Wasser-Kühlaggregat COOL 2

Bestellinformationen

Aristo 500ix, CE	0446200880

Im Lieferumfang enthalten: Stromquelle, 5 m Netzkabel und 5 m Werkstückkabel inkl. Klemme.

Auswahlhilfe für RobustFeed

Drahtvorschub	Bestellinformationen	Wasserkühlung	Flowmeter und Heizung	E-Hand Anschluss	Push-Pull	Mechanisiertes MIG/MAG	ELP [3]	Fernregler-Anschluss	Stromquelle: Optionen
RobustFeed Pulse	0445800894	x						x Drahtvorschub [2]	Aristo® 500ix Aristo Mig 4004i Pulse
	0445800891	x	x	x					
	0445800892	x	x	x	x	x	x	x Drahtvorschub [1]	
RobustFeed U6	0445800897	x						x Drahtvorschub [2]	
	0445800887	x	x	x					
	0445800888	x	x	x	x	x	x	x Drahtvorschub [1]	Aristo® 500ix Aristo Mig 4004i Pulse Aristo Mig U5000iw mit WeldCloud
RobustFeed U82	0445800899	x							
	0445800898	x	x	x			x		
	0445800900	x	x	x	x	x	x	x Drahtvorschub [1]	
RobustFeed U0[6]	0445800901	x					x	x Drahtvorschub [1]	

Aristo® 500ix - Zubehör

Optionen und Zubehör			
Kühlaggregat COOL 2	0465427880	Stabilisierungssatz für Entlastungsarm	0465509880
Kühlmittel 10 l	0465720002	Rädersatz, Stromquelle	0465416880
Fahrwagen (RobustFeed/Warrior Feed/Aristo Feed)	0349313450	Rädersatz für RobustFeed	0446081880
Aufnahmedornerhöhung [2]	0465508880	Zugentlastung für Brenner, RobustFeed	0446082880
Entlastungsarm [3]	0458705880	Schnellkupplung Marathon Pac	F102440880

MIG/MAG Brenner	3 m	4 m	5 m
PSF 415, mit Euro-Anschluss	0700025040	0700025041	0700025042
PSF 515, mit Euro-Anschluss	0700025050	0700025051	0700025052
PSF 420W, mit Euro-Anschluss	0700025060	0700025061	0700025062
PSF 520W, mit Euro-Anschluss [4]	0700025070	0700025071	0700025072

WIG-Brenner
Siehe separate Seite für WIG-Brenner der SR-B-Serie.

[2] Erforderlicher Erweiterungssatz, wenn der Rädersatz für den Drahtvorschub in Kombination mit dem Fahrwagen verwendet wird.

[3] Nicht für den Einsatz mit RobustFeed. Der Einsatz des Entlastungsarms erfordert Fahrwagen 0349313450 und Stabilisierungssatz 0465509880.

[4] Mit Zweikreis-Kühlsystem zur Wärmereduzierung, besseren Drahtzuführung und Reduzierung von Produktionsunterbrechungen zwecks Austausch von Verschleißteilen.

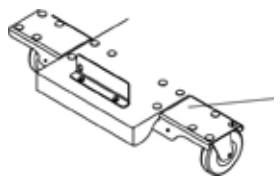

Stabilisierungssatz für Entlastungsarm [3]

Art.-Nr.: 0465509880

Rädersatz

Art.-Nr.: 0465416880

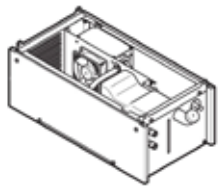

Kühlaggregat COOL 2

Art.-Nr.: 0465427880

Entlastungsarm [3]

Art.-Nr.: 0458705880

Nur zur Verwendung mit Aristo Feed 3004w U6

Fahrwagen

Art.-Nr.: 0349313450

RobustFeed

Auswahlhilfe für RobustFeed Forts.

1. Verfügbarer Fernregler M1
2. Verfügbare Fernregler, MTA1 CAN, AT1 CAN und weitere
3. ELP, erforderliche Funktion für die Verwendung mit wassergekühlten Geräten mit ELP, einschließlich 4004i Pulse und U5000iw
4. Miggytrac B5001, Railtrac B42V/BV2000
5. Inklusive Anschlusseinheit U82 Plus
6. Zusammen mit dem RobustFeed U82 können zwei Drahtvorschübe gleichzeitig angeschlossen werden

Aristo® Mig 4004i Pulse

Leichtes Multiprozess-Inverterschweißgerät

GMAW GTAW SMAW DC CV CC 3 PHASE ecoPOWER

esab.com/digital

WeldCloud

Die Abbildung zeigt die Aristo Mig 4004i Pulse mit U8$_2$ Plus, Kühlaggregat und Fahrwagen

- Die Aristo Mig 4004i Pulse WeldCloud ist eine industrielle Impulsstromquelle mit direkter Integration in ESABs branchenführende Onlineplattform für Schweißmanagement WeldCloud™
- Moderne Impulsfunktion zur Reduzierung des Wärmeeintrags und Minimierung von Spritzern
- Bis zu 259 vorprogrammierte Synergiekennlinien (U8$_2$ Plus)
- Intelligenter QSet-Schweißmodus für das pefekte Schweißen im Kurzlichtbogen
- Optionen für Kraterfüllung, einstellbare Rückbrandzeit und SCT (Kurzschlussabbruch), für fehlerfreie Nahtabschlüsse
- Der Leistungsfaktor von 0,95 und ein Wirkungsgrad von 89,5 % sorgen für zusätzliche Kosteneinsparungen
- E-Hand und Fugenhobeln direkt am Vorschub verfügbar
- Das PreciDrive-Drahtvorschubsystem sorgt für einen präzisen Drahtvorschub, um eine gleichbleibende Schweißqualität zu garantieren

Spezifikationen

Eingangsspannung	Einstellbereich		Nennscheinleistung kVA	Sicherung, träge	Wirkungsgrad bei max. Strom	Leistungsfaktor bei max. Strom
380-460 V, 3-ph, 50/60 Hz	MIG/MAG E-Hand WIG	16-400 A 16-400 A 4-400 A	16 kVA	20 A	89.5%	0.95

Schweißstrom	Leerlaufspannung	Betriebstemperatur	Energiesparmodus
400 A/34 V bei 60 % Einschaltdauer 300 A/29 V bei 100 % Einschaltdauer	55 V oder < 35 V VRD	-10 bis 40 °C	40 W
Schutzart	**Abmessungen L x B x H**	**Gewicht**	
IP23	610 x 250 x 445 mm	44,5 kg	58 kg mit Kühlaggregat COOL 1

Bestellinformationen

Aristo Mig 4004i Pulse, 460V CE mit WeldCloud Top Box *	0445301880

Im Lieferumfang enthalten: Stromquelle, 5 m Netzkabel mit CEE-Stecker und 5 m Werkstückkabel mit Klemme.

** Weitere Informationen zur Onlineplattform für Schweißmanagement WeldCloud finden Sie im WeldCloud-Datenblatt oder in ESAB Digital Solutions unter esab.com/digital.*

Auswahlhilfe für RobustFeed

Drahtvorschub	Bestellinformationen	Wasserkühlung	Flowmeter und Heizung	E-Hand Anschluss	Push-Pull	Mechanisiertes MIG	ELP [3]	Fernregler-Anschluss	Stromquelle: Optionen
RobustFeed Pulse	0445800894	x						x Drahtvorschub [2]	Aristo® 500ix Aristo Mig 4004i Pulse
	0445800891	x	x	x					
	0445800892	x	x	x	x	x	x	x Drahtvorschub [1]	
RobustFeed U6	0445800897	x						x Drahtvorschub [2]	
	0445800887	x	x	x					
	0445800888	x	x	x	x	x	x	x Drahtvorschub [1]	Aristo® 500ix Aristo Mig 4004i Pulse Aristo Mig U5000iw mit WeldCloud
RobustFeed U82	0445800899	x							
	0445800898	x	x	x			x		
	0445800900	x	x	x	x	x	x	x Drahtvorschub [1]	
RobustFeed U0[6]	0445800901	x					x	x Drahtvorschub [1]	

Aristo® Mig 5000i und U5000i

Moderne synergetische Multiprozess-Schweißgeräte

GMAW GTAW SMAW DC CV 3 PHASE ecoPOWER

esab.com/digital

WeldCloud

- Die Stromquellen der Reihe Aristo Mig 5000i/U5000i WeldCloud bieten eine erheblich verbesserte Schweißperformance beim Lichtbogenschweißen. Sie sind für hochproduktive und qualitativ hochwertige Schweißanwendungen ausgelegt
- Professionelles WIG-Gleichstrom-Schweißen mit dem U5000iw mit Zusatzfunktionen; Hochfrequenz, LiftArc™-Zündung und WIG-Impulsschweißen mit Gleichstrom
- Vollständige Integration des 5000i/U5000i in ESABs branchenführende Onlineplattform für Schweißmanagement WeldCloud™
- Moderne Impulsfunktion SuperPulse™ zur Reduzierung des Wärmeeintrags und Minimierung von Spritzern
- Bis zu 259 manuelle und 68 vorprogrammierte Synergiekennlinien (U82 Plus)
- Einfache Übertragung der Schweißdaten zwischen Schweißgeräten und PC durch Speicherung auf USB-Speicherstick
- Intelligenter QSet-Schweißmodus mit automatischer Anpassung an unterschiedliche Kontaktabstände zu Werkstücken
- Das PreciDrive-Drahtvorschubsystem sorgt für einen präzisen Drahtvorschub, um eine gleichbleibende Schweißqualität zu garantieren

Multiprozess

Spezifikationen

Eingangsspannung	Einstellbereich (5000i/U5000i)		Nennschein-leistung kVA	Si-cherung, träge	Wirkungsgrad bei max. Strom	Leistungsfaktor bei max. Strom
3 x 400 V / 460 V, 3-ph, 50/60 Hz (nur 460 V 5000i/U5000i)	MIG/MAG E-Hand WIG	16-500 A, 8-60 V 16-500 A 4-500 A	25,2 kVA	32 A	87%	0.91

Schweißstrom	Steuerspannung	Leerlaufspannung (5000i/U5000i)		Betriebstemperatur	Energiesparmodus
500 A/40 V bei 60 % Einschaltdauer 400 A/36 V bei 100 % Einschaltdauer	42 V	MIG/MAG E-Hand	72-88 V (59 V VRD) 68-80 V (< 35 V VRD)	-10 bis 40 °C	70 W

Netzkabel	Schutzart	Abmessungen L x B x H	Gewicht	
4 x 8 AWG (4 x 6 mm²)	IP23	610 x 250 x 445 mm 625 x 394 x 776 mm (mit Kühlaggregat)	5000i 81 kg 101 kg (mit Kühlaggregat)	U5000i 62 kg 82 kg (mit Kühlaggregat)

Bestellinformationen

Aristo Mig 5000iw 400 V CE, W82 und WeldCloud integriert *	0445400881	Aristo Mig U5000iw 400 V CE, W82 und WeldCloud integriert *	0445400883

Im Lieferumfang enthalten: Stromquelle, 5 m Netzkabel inkl. Stecker und 5 m Werkstückkabel mit Masseklemme.

** Weitere Informationen zur Onlineplattform für Schweißmanagement WeldCloud finden Sie im WeldCloud-Datenblatt oder in ESAB Digital Solutions unter esab.com/digital.*

Auswahlhilfe für RobustFeed Forts.

1. *Verfügbarer Fernregler M1*
2. *Verfügbare Fernregler, MTA1 CAN, AT1 CAN und weitere*
3. *ELP, erforderliche Funktion für die Verwendung mit wassergekühlten Geräten mit ELP, einschließlich 4004i Pulse und U5000iw*
4. *Miggytrac B5001, Railtrac B42V/BV2000*
5. *Inklusive Anschlusseinheit U82 Plus*
6. *Zusammen mit dem RobustFeed U82 können zwei Drahtvorschübe gleichzeitig angeschlossen werden*

Aristo® Mig 4004i Pulse und 5000i/U5000i - Zubehör

Optionen und Zubehör			
Zusätzliche Drahtvorschübe			
Aristo Feed 3004w, U6, geschl. 10-polig	0460526896	Aristo $U8_2$, komplett, inkl. Halterung	0460820880
Aristo YardFeed 2000w, U6, geschl. 10-polig	0459906896	Aristo $U8_2$ Plus, komplett inkl. Halterung	0460820881
		Steuerleitungs-Verlängerung für $U8_2$, 7,5 m.	0460877891
Drahtvorschübe - Optionen und Zubehör			
RobustFeed		**Aristo Feed, weitere**	
Rädersatz für RobustFeed	0446081880	Hebeöse	0458706880
Zugentlastung für Brenner, RobustFeed	0446082880	Spulenabdeckung	0458674880
Aufnahmedornerhöhung [A)]	0465508880	Spulenabdeckung, Stahl	0459431880
Zugentlastung für Zwischenkabel Aristo [b) c)]	0446050881	Adapter für 5-kg-Spule	0455410001
[a)] Erforderlicher Erweiterungssatz, wenn der Rädersatz für den Drahtvorschub in Kombination mit dem Fahrwagen verwendet wird.		Adapter für Spulendurchmesser 440 mm	0459233880
[b)] Für ein Upgrade bestehender Aristo-Zugentlastung auf RobustFeed.		Rädersatz für Drahtvorschub	0458707880
[c)] Erforderlich, wenn der Drahtvorschub RobustFeed mit 5000i/U5000i verwendet wird.		Zugentlastung für Schweißbrenner	0457341881
		Zugentlastung für Zwischenkabel	0459234880
		PP-Anschlusssatz, Fernregler und Start/Stopp	0459681881
Stromquelle - Optionen und Zubehör			
Schnellkupplung Marathon Pac	F102440880	COOL 1 Kühlaggregat, Wasser	0462300880
Fernregler MTA1 CAN	0459491880	COOL 1 Durchflusswächter	0456855881
Fernregler MT1 10Prog. CAN	0459491882	Kühlmittel 10 l	0465720002
Fernregler-Anschlusskabel 5 m	0459960880	Nachrüstsatz Mig 4004i WeldCloud	0445302881
		USB-Speicher, 2 GB, für WeldCloud	0462062001
Fahrwagen - Optionen und Zubehör			
Vierrädriger Fahrwagen, 5000i/U5000i	0458530880	Entlastungsarm [1)]	0458705880
Vierrädriger Fahrwagen 5000i/U5000i für Entlastungsarm, Doppel-Drahtvorschub und/oder 2 Gasflaschen	0458603880	Stabilisierungssatz für Entlastungsarm	0460946880
Vierrädriger Fahrwagen, 4004i Pulse	0349313450	Adaptersatz für die Verwendung zwei Drahtvorschüben 5000i/U5000i	0459546880
Zweirädiger Fahrwagen (4004i/500ix/400i/500i für RobustFeed/YardFeed) *	0460564880		

MIG/MAG Brenner	3 m	4 m	5 m
PSF 415, mit Euro-Anschluss	0700025040	0700025041	0700025042
PSF 515, mit Euro-Anschluss	0700025050	0700025051	0700025052
PSF 420W, mit Euro-Anschluss	0700025060	0700025061	0700025062
PSF 520W, mit Euro-Anschluss [2)]	0700025070	0700025071	0700025072
WIG-Brenner			
Siehe separate Seite für WIG-Brenner der SR-B-Serie.			

[1)] Erfordert Fahrwagen 0349313450 und Stabilisierungssatz 0460946880 *sowie Montagesatz* 0461310880.

[2)] Mit Zweikreis-Kühlsystem zur Wärmereduzierung, besseren Drahtzuführung und Reduzierung von Produktionsunterbrechungen zwecks Austausch von Verschleißteilen.

** Zweirädriger Fahrwagen 0460564880, passend für 4004i WC mit Kühlaggregat.*

Aristo® Mig 4004i Pulse und 5000i/U5000i - Zubehör

Aristo Mig 4004i Pulse - Zubehör

COOL 1 Kühlaggregat

Art.-Nr.: 0462300880

Fahrwagen für Aristo Mig 4004i Pulse

Art.-Nr.: 0349313450

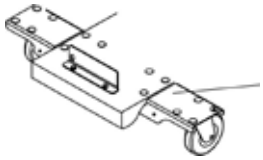

Stabilisierungssatz für Entlastungsarm

Art.-Nr.: 0465509880

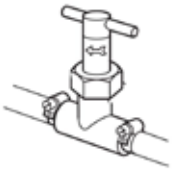

COOL 1 Durchflusswächter

Art.-Nr.: 0456855881

Aristo Mig 5000i und U5000i - Zubehör

Autotrafo, unterbaufähig für diverse Netzspannungen

Art.-Nr.: 0459145880

Griff und Befestigungsschrauben für separate Installation

Es werden zwei Griffe benötigt

Art.-Nr.: 0459307881

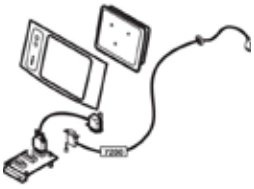

Umrüstsatz für MMC-Bedienfeld, in Stromquelle montiert

Art.-Nr.: 0459579880

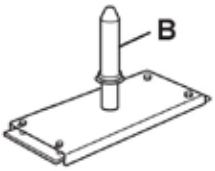

Aufnahmedorn (falls kein Fahrwagen vorhanden), nur zur Verwendung mit Drahtvorschub 3004

Art.-Nr.: 0458731880

Isolierhülse (b), in Aufnahmedorn enthalten

Art.-Nr.: 0278300401

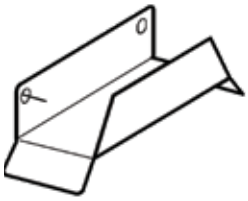

Kabelhaltesatz

Art.-Nr.: 0349302303

Fahrwagen

Art.-Nr.: 0458530880

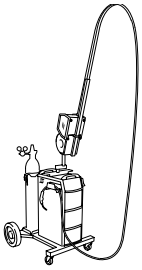

Fahrwagen

Art.-Nr.: 0458603880 Für Entlastungsarm und/oder 2 Gasflaschen

Origo™ MIG C170/C200/C250, Origo™ MAG C171

Kompakte stufengeregelte Schweißstromquellen

- Stufengeregelte Schweißstromquellen mit integriertem Drahtvorschub
- Konzipiert für CO_2 und Mischgas
- IP23 - ermöglicht den Einsatz im Freien
- Einfache Einstellung der Schweißparameter
- MXL™ -Brenner im Lieferumfang enthalten

Origo Mig C170, C200, C250 - Spezifikationen

Eingangsspannung	Einstellbereich		Sicherung, träge		Drahtvorschubge-schwindigkeit	Drahtdurchmesser			
400 V, 3-ph, 50/60 Hz	C170 C200 C250	30-170 A 30-200 A 40-280 A	C170 C200 C250	10 A 10 A 16 A	0,8-25 m/min	Fe, Ss Fülldraht Al CuSi	C170 0,6-0,8 mm 0,8 mm 1,0 mm 0,8-1,0 mm	C200 0,6-1,0 mm 0,8-1,0 m 1,0 mm 0,8-1,0 mm	C250 0,6-1,2 mm 0,8-1,2 mm 1,0-1,2 mm 0,8-1,0 mm

Schweißstrom			Leerlaufspannung			Spannungsstufen		
C170 100 A bei 100 % Einschaltdauer 130 A bei 60 % Einschaltdauer	C200 120 A bei 100 % Einschaltdauer 150 A bei 60 % Einschaltdauer	C250 150 A bei 100 % Einschaltdauer 190 A bei 60 % Einschaltdauer	C170 15,5-31 V	C200 16-32 V	C250 15-37 V	C170 8	C200 8	C250 10

Betriebstemperatur	Rückbrandzeit	Punktschweißen	Schutzart	Abmessungen L x B x H	Gewicht		
-10 bis 40 °C	0,02-0,25 s	0,2-2,5 s	IP23	860 x 420 x 730 mm	C170 63,5 kg	C200 72,5 kg	C250 82 kg

Origo Mag C171 - Spezifikationen

Eingangsspannung	Einstellbereich	Sicherung, träge	Drahtvorschubgeschwin-digkeit	Drahtdurchmesser	
230 V, 1-ph, 50/60 Hz	30-155 A	16 A	1,0-17 m/min	Fe, Ss Fülldraht AL Cu Si	0,6-0,8 mm 0,8 mm 1,0 mm 0,8-1,0 mm

Schweißstrom	Leerlaufspannung	Spannungsstufen	Rückbrandzeit	Punktschweißen
78 A/18 V bei 100 % Einschaltdauer 98 A/19 V bei 60 % Einschaltdauer	22,4-44,5 V	8	0,02-0,25 s	0,2-2,5 s

Betriebstemperatur	Schutzart	Abmessungen L x B x H	Gewicht
-10 bis 40 °C	IP23	860 x 420 x 730 mm	59 kg

Bestellinformationen

Origo Mig C170, einschl. MXL 201, 3 m	0349308670	Origo Mig C250, einschl. MXL 271, 3 m	0349307840
Origo Mig C200, einschl. MXL 201, 3 m	0349308290	Origo Mag C171, einschl. MXL 201, 3 m	0349311280

Im Lieferumfang enthalten: Stromquelle mit Rädern, 3 m Netzkabel mit Stecker, 1,5 m Gasschlauch mit Klemme und Schnellkupplung, 3 m Werkstückkabel, MIG/MAG Brenner MXL, Verschleißteile für Drahtdurchmesser von 0,6-0,8 mm (0,8-1,0 für C250) vormontiert und Sicherheitskette für Gasflasche.

Optionen und Zubehör

Digitalanzeige, Nachrüstsatz	0349302598	.	0760030300
Trafosatz für CO_2-Heizpatrone (42 V - 50/60 Hz)	0349302250	Polaritätswechselsatz (für Origo Mig C170)	0349309310

MIG/MAG Brenner

Für Brenner siehe separate Seite für MIG/MAG Brenner der MXL-Serie.

Origo™ MIG C280 PRO und C340 PRO

Kompakte stufengeregelte Schweißstromquellen

- Sehr gute Schweißeigenschaften - stabiler Lichtbogen und sehr fein abgestimmte Spannungsstufen
- Auch geeignet zum Aluminiumschweißen und MSG-Löten von verzinkten Blechen
- Verzinktes Metallgehäuse mit optionalem Luftfilter, konzipiert für raue Betriebsumgebungen
- Zwei bzw. drei Drosselanschlüsse - optimale Lichtbogendynamik
- 4-Rollen-Drahtvorschub verfügbar - perfekte Drahtförderung
- Professionelle ESAB PSF-Schweißbrenner im Lieferumfang enthalten
- Einfacher Polaritätswechsel für selbstschützende Fülldrähte

Spezifikationen

Eingangsspannung	Einstellbereich		Sicherung, träge		Drahtvorschubgeschwindigkeit		Drahtdurchmesser		
400 V, 3-ph, 50/60 Hz 230/415-500 V, 3-ph, 50 Hz * 230/440-460 V, 3-ph, 60 Hz *	C280 PRO C340 PRO	30-280 A 40-340 A	C280 PRO C340 PRO	16 A 16 A	C280 PRO C340 PRO	1,9-19 m/min 1,9-19 m/min	Fe, Ss Fülldraht Al	C280 PRO 0,6-1,0 mm 0,9-1,2 mm 1,0-1,2 mm	C340 PRO 0,6-1,2 mm 0,8-1,2 mm 1,0-1,2 mm

Schweißstrom		Leerlaufspannung		Spannungsstufen	
C280 PRO 150 A bei 100 % Einschaltdauer 190 A bei 60 % Einschaltdauer	C340 PRO 195 A bei 100 % Einschaltdauer 250 A bei 60 % Einschaltdauer	C280 PRO 15-38 V	C340 PRO 16-40 V	C280 PRO 10	C340 PRO 40

Betriebstemperatur	Rückbrandzeit	Punktschweißen	Schutzart	Abmessungen L x B x H	Gewicht	
-10 bis 40 °C	0,02-0,25 s	0,2-2,5 s	IP23	840 x 425 x 830 mm	C280 PRO 114 kg	C340 PRO 114 kg

Bestellinformationen

Origo Mig C280 PRO, 4 WD, inkl. PSF 260, 4 m	0349312520	Origo Mig C340 PRO, 4 WD, inkl. PSF 315, 4 m, MV *	0349312570
Origo Mig C340 PRO, 4 WD, inkl. PSF 315, 4 m	0349310830		

Im Lieferumfang enthalten: Stromquelle mit Rädern, 5 m Netzkabel mit Stecker, 1,5 m Gasschlauch mit Klemme und Schnellkupplung, 5 m Werkstückkabel, MIG/MAG Brenner PSF, Verschleißteile für Drahtdurchmesser von 0,8-1,0 mm (1,0-1,2 für C340) vormontiert und Sicherheitskette für Gasflasche.

Optionen und Zubehör

Staubfilter C280-C340 (Stahlgitterrost)	0349302599	Kabelhalter	0349303362
Trafosatz für CO2 Heizpatrone	0349302250	Wasserdurchflusswächter	0349302251
		Anschlusssatz MXH 300PP / Origo Mig C340 PRO	0349308980

MIG/MAG Brenner

Für Brenner siehe separate Seite für MIG/MAG Brenner der PSF-Serie.

Caddy® Mig C160i, C200i

Tragbare MIG/MAG-Schweißstromquellen

- Kompakte, tragbare Invertergeräte
- Einstellung des Wärmeeintrags über einen Knopf
- Geringes Gewicht < 12 kg (einschl. Brenner, Werkstückkabel und Netzkabel)
- Einphasig, 230 Volt, 50/60 Hz
- Generatortauglich
- Für Spulendurchmesser 100-200 mm
- Qualitäts-Schweißbrenner MXL 180
- Intelligentes Schweißsystem QSet™
- Werkzeughalter
- Brenner und Kabel für den Transport leicht verstaubar
- Einfacher Polaritätswechsel für selbstschützende Fülldrähte

Spezifikationen

Eingangsspannung	Einstellbereich		Sicherung, träge	Wirkungsgrad bei max. Strom	Leistungsfaktor bei max. Strom
230 V, 1-ph, 50/60 Hz	30-160 A (C160i)	30-200 A (C200i)	16 A	82%	0.99

Schweißstrom	Leerlaufspannung	Max. Spulendurchmesser	Drahtvorschubgeschwindigkeit	Drahtdurchmesser		
180 A bei 25 % Einschaltdauer (C200i) 150 A bei 35 % Einschaltdauer 100 A bei 100 % Einschaltdauer	60 V	200 mm	2,0-11 m/min (C160i) 2,0-12 m/min (C200i)	Fe, Ss Fülldraht Al CuSi	C160i 0,8 mm 0,8 mm - -	C200i 0,6-10 mm 0,8 mm 1,0 mm 0,8-1,0 mm

Schutzart	Betriebstemperatur	Abmessungen L x B x H	Gewicht
IP23	-10 bis 40 °C	449 x 198 x 347 mm	12 kg

Bestellinformationen

Caddy Mig C160i	0349310850	Caddy Mig C200i	0349312030

Im Lieferumfang enthalten: Stromquelle, 3 m Netzkabel mit Stecker, 4,5 m Gasschlauch mit Klemme und Schnellkupplung, 3 m Werkstückkabel, 3 m MIG/MAG Brenner MXL 180, Schultergurt und 1 kg Schweißdraht OK Autrod 12,51, 0,8 mm.

Optionen und Zubehör

Zweirädriger Fahrwagen	0459366887	OK, Autrod 308LSi, 200-mm-Spule, 0,8 mm, 5 kg	1612084600
OK, Autrod 12,51, 200-mm-Spule, 0,8 mm, 5 kg	1251084600	OK, Autrod 316LSi, 200-mm-Spule, 0,8 mm, 5 kg	1632084600
Coreshield 15, 200-mm-Spule, 0,8 mm, 4,5 kg	35UE084630	OK, Autrod 5183, 200-mm-Spule, 1,0 mm, 2 kg	181610462E
OK, Autrod 19,30, 200-mm-Spule, 1,0 mm, 5 kg	1930104600		

Geeignete Schweißdrähte auf 200-mm-Spulen

Caddy Mig C160i/ C200i		Caddy Mig C200i	
Baustahl, Fe	OK, Autrod 12,51, 0,8 mm	Edelstahl, Ss	OK Autrod 316LSi, 0,8 mm OK Autrod 308LSi, 1,0 mm, 18Cr-8Ni-Stähle
Fülldraht, FCW	Coreshield 15, 0,8 mm	Aluminium, Al	OK, Autrod 5183, 1,0 mm
		MSG-Löten, CuSi	OK, Autrod 19,30, 10 mm

Caddy

WÄHLEN SIE DEN PASSENDEN **ROBUSTFEED** FÜR IHRE **ANWENDUNG.**

BESTELLINFORMATIONEN

Drahtvorschub	Art.-Nr.	Wasserkühlung	Flowmeter und Heizung	E-Hand Anschluss	Push-Pull	Mechanisiertes MIG	ELP[3]	Fernregler-Anschluss	Stromquelle: Optionen	Art.-Nr.
Robust Feed Pro	0445800881	X						Optional an Stromquelle	Warrior 400i CC/CV Warrior 500i CC/CV	0465350884 0465350883
	0445800883	X	X					Standard an Stromquelle	Warrior 750i CC/CV	0445555880
Robust Feed Pulse	0445800894	X						X (Drahtvorschub[2])	Aristo® 500ix	0446200880
	0445800891	X	X	X						
	0445800892	X	X	X	X	X	X	X (Drahtvorschub[1])		
Robust Feed U6	0445800897	X						X (Drahtvorschub[2])		
	0445800887	X	X	X						
	0445800888	X	X	X	X	X	X	X (Drahtvorschub[1])	Aristo® 500ix Aristo U5000iw mit WeldCloud	0446200880 0445400883
Robust-Feed U82[5]	0445800899	X					X			
	0445800898	X	X	X						
	0445800900	X	X	X	X	X	X	X (Drahtvorschub[1])		
Robust-Feed U0[6]	0445800901	X					X	X (Drahtvorschub[2])		

1. Verfügbarer Fernregler M1
2. Verfügbare Fernregler, MTA1 CAN, AT1 CAN und weitere
3. ELP, erforderliche Funktion für die Verwendung mit wassergekühlten Geräten mit ELP, einschließlich 4004i Pulse und U5000iw
4. Miggytrac B5001, Railtrac B42V/BV2000
5. Inklusive Anschlusseinheit U82 Plus
6. Zusammen mit dem RobustFeed U82 können zwei Drahtvorschübe gleichzeitig angeschlossen werden

reddot winner 2021

SPEZIFIKATIONEN	ROBUSTFEED PRO	ROBUSTFEED PULSE, U6 UND U82
Eingangsspannung	42 VAC	42 VAC
Schweißstrom	550 A bei 50 % 500 A bei 60 % 400 A bei 100 %	630 A bei 35 % 500 A bei 60 % 400 A bei 100 %
Drahtdurchmesser Baustahl Edelstahl Fülldraht Aluminium	 0,6-2,0 mm 0,6-1,6 mm 0,9-2,4 mm 0,9-1,6 mm	 0,6-1,6 mm 0,6–1,6 mm 0,8–2,0 mm 0,8-1,6 mm
Drahtvorschubgeschwindigkeit	0,8-25,0 m/min	0,8-25,0 m/min
Spulenkapazität	20 kg	20 kg
Max. Spulendurchmesser	300 mm	300 mm
Betriebstemperatur	-20 °C bis +55 °C	-20 °C bis +55 °C
Schutzart	IP44	IP44
Zertifizierungszeichen (Standards)	CE	CE
Abmessungen (L x B x H)	595 x 250 x 430 mm	595 x 250 x 430 mm
Gewicht	16,8 kg	16,7 kg

RobustFeed wurde mit dem Red Dot Design Award für Produktdesign ausgezeichnet.

BEDIENFELDFUNKTIONEN	ROBUSTFEED PRO	ROBUSTFEED PULSE	ROBUSTFEED U6	ROBUSTFEED U82
MIG/MAG	X	X	X	X
MIG/MAG Impuls		X	X	X
Synergiekennlinien		S, Ss, Al **93 Kennlinien**	S, Ss, Al **92 Kennlinien**	S, Ss, Al **253 manuelle und 68 programmierte**
WIG	An Stromquelle		X	X
E-Hand	An Stromquelle	E-Hand-Steuerung und -Anschluss an Drahtvorschub*	E-Hand-Steuerung und -Anschluss an Drahtvorschub*	E-Hand-Steuerung und -Anschluss an Drahtvorschub*
Fugenhobeln	An Stromquelle		Fugenhobel-Steuerung und -Anschluss am Drahtvorschub*	Fugenhobel-Steuerung und -Anschluss am Drahtvorschub*
Flowmeter	X*	X*	X*	X*
Heizungssatz	X*	X*	X*	X*
2T/4T	X	X	X	X
Hot Start		X	X	X
Kriechstart	X	X	X	X
Kraterfüllen	X	X	X	X
Rückbrand	Auto (Umschalter Massiv/ Fülldraht)	X	X	X
SCT (Kurzschlussabbruch)	Auto (Umschalter Massiv/ Fülldraht)	X	X	X
Einstellung für Gasvor- und Gasnachströmung		X	X	X
QSet		X	X	X
Speichereinstellungen		3	10	255
Einstellen der Stromstärke		X	X	X
Punktschweißzeit			X	X
Einstellgrenzen			X	X (und Messgrenzen)
Passwortschutz			X	X (und Benutzerebenen)
Super Pulse (Impuls/Impuls, Impuls/Sprüh-LB, Impuls/ Kurz-LB)				X
Synergiekennlinien-Erzeugung				X
Einrichtung von zwei Drahtvorschüben				X
Push-Pull-Unterstützung		X*	X*	X*
MechMig-Unterstützung		X*	X*	X*

*je nach Ausführung.

ROBUST FEED PRO

ROBUST FEED PULSE

ROBUST FEED U6

ROBUST FEED U82

RobustFeed PRO

Ultimative Robustheit und Mobilität

esab.com/robust

PRECIDRIVE

- Das große blendfreie Display und die übersichtlichen Bedienelemente sorgen auch beim Tragen von Handschuhen für eine effiziente und einfache Einrichtung
- Robustes, sturzsicheres Gehäuse für anspruchsvolle Anwendungen
- Große Mobilität durch ergonomisch konzipierte Griffe, fünf Hubpunkte und sicheres Anheben mit Kran
- Wetterfestes, gekapseltes Design, das Regen aus allen Richtungen widersteht (IP44), sowie eine integrierte Heizung, die den Schweißdraht trocken hält
- Reduzierter Wartungsaufwand durch geschützte Kabelstecker und robuste Zugentlastung für Verbindungskabel
- Komfortables Arbeiten in Außen- oder Innenbereichen, auf Fahrwagen installierbar, mit oder ohne Rädersatz – weitere Optionen und Zubehör verfügbar

Spezifikationen

Eingangsspannung	Betriebstemperatur	Drahtvorschubgeschwindigkeit	Max. Spulenkapazität	Drahtdurchmesser	
42 VAC, 1-ph, 50/60 Hz	-20 °C bis +40 °C (55 °C bei Leistungsabsenkung)	0,8-25 m/min	300 mm, 20 kg	Baustahl Edelstahl Fülldraht Aluminium	0,6-2,0 mm 0,6-1,6 mm 0,9-2,4 mm 0,9-1,6 mm

Schutzart	Schweißstrom	Abmessungen L x B x H	Gewicht
IP44	550 A bei 50 % Einschaltdauer 500 A bei 60 % Einschaltdauer 400 A bei 100 % Einschaltdauer	595 x 250 x 430 mm	16,8 kg

Bestellinformationen

RobustFeed PRO, Wasser	0445800881	RobustFeed PRO Offshore, Wasser (inkl. Flowmeter + Heizung)	0445800883

Lieferung inklusive Drahtvorschub und Vorschubrollen für Drahtdurchmesser von 0,9-1,2 mm.

Optionen und Zubehör

Rädersatz für RobustFeed	0446081880	Aufnahmedornerhöhung [2]	0465508880
Zugentlastung für Brenner, RobustFeed	0446082880	Schnellkupplung Marathon Pac	F102440880
Fahrwagen (RobustFeed/Warrior Feed/Aristo Feed)	0349313450	Zugentlastung für Zwischenkabel Warrior [3]	0446050880
Nachrüstsatz Fahrwagen RobustFeed [1]	0349313100		

[1] Für Montage von RobustFeed auf den früheren Fahrwagen 0465510880.

[2] Erforderlicher Erweiterungssatz, wenn der Rädersatz für den Drahtvorschub in Kombination mit dem Fahrwagen verwendet wird.

[3] Zur Aufrüstung bestehender Warrior-Zugentlastung für RobustFeed.

Abbildung zeigt RobustFeed U6 mit Brennerzugentlastung und Rädersatz.

RobustFeed Pulse, U6 und U82

Tragbare und robuste Drahtvorschubgeräte für Impulsanwendungen

esab.com/robust

PRECIDRIVE

- Komfortabler, tragbarer Drahtvorschub mit allen Vorzügen des Impulsschweißens – weniger Schweißspritzer und anschließende Reinigungsarbeiten, vollständige Kontrolle über Nahtbild und -profil und je nach Anwendung schnelleres Positionsschweißen
- Robustes, sturzsicheres Gehäuse für anspruchsvolle Anwendungen
- Große Mobilität durch ergonomisch konzipierte Griffe, fünf Hubpunkte und sicheres Anheben mit Kran
- Wetterfestes, gekapseltes Design, das Regen aus allen Richtungen widersteht (IP44), sowie eine integrierte Heizung, die den Schweißdraht trocken hält
- Reduzierter Wartungsaufwand durch geschützte Kabelstecker und robuste Zugentlastung für Zwischenkabel
- Komfortables Arbeiten in Außen- oder Innenbereichen, auf Fahrwagen installierbar, mit oder ohne Rädersatz – weitere Optionen und Zubehör verfügbar

Spezifikationen					
Eingangsspannung	**Betriebstemperatur**	**Drahtvorschubgeschwindigkeit**	**Max. Spulenkapazität**	**Drahtdurchmesser**	
42 VAC, 1-ph, 50/60 Hz	-20 °C bis +40 °C (55 °C bei Leistungsabsenkung)	0,8-25 m/min	300 mm, 20 kg	Baustahl Edelstahl Fülldraht Aluminium	0,6-1,6 mm 0,6-1,6 mm 0,8-2,0 mm 0,8-1,6 mm
Schutzart	**Schweißstrom**	**Abmessungen L x B x H**	**Gewicht**		
IP44	630 A bei 35 % Einschaltdauer 500 A bei 60 % Einschaltdauer 400 A bei 100 % Einschaltdauer	595 x 250 x 430 mm	16,7 kg		

Bestellinformationen			
RobustFeed Pulse, wassergekühlt, Euro [2]	0445800894	RobustFeed U6 (einschl. Push-Pull, ELP, Flowmeter, Heizung, E-Hand-Ausgang), wassergekühlt, Euro [1]	0445800888
RobustFeed Pulse (einschl. Flowmeter, Heizung, E-Hand Anschluss), wassergekühlt, Euro [2]	0445800891	RobustFeed U82 (inkl. U82 Plus, ELP), wassergekühlt, Euro	0445800899
RobustFeed Pulse (einschl. Push-Pull, ELP, Flowmeter, Heizung, E-Hand Anschluss), wassergekühlt, Euro [1]	0445800892	RobustFeed U82 (einschl. U82 Plus, ELP, Flowmeter, Heizung, E-Hand Anschluss), wassergekühlter, Euro	0445800898
RobustFeed U6, wassergekühlt, Euro [2]	0445800897	RobustFeed U82 (einschl. U82 Plus, ELP, Flowmeter, Heizung, E-Hand Anschluss, Push-Pull), wassergekühlt, Euro [1]	0445800900
RobustFeed U6 (einschl. Flowmeter, Heizung, E-Hand Anschluss), wassergekühlt, Euro [2]	0445800887	RobustFeed U0 (einschl. ELP), wassergekühlt, Euro [2]	0445800901

Lieferung inklusive Drahtvorschub und Vorschubrollen für Drahtdurchmesser von 0,9-1,2 mm. 1) Verfügbarer Fernregler M1 2) Verfügbare Fernregler, MTA1 CAN, AT1 CAN und weitere

ELP ist notwendig für die Anpassung an ältere Geräte, z. B. Cool 1.

RobustFeed Pulse/U6/U82 mit Push-Pull unterstützt Fernregler und Mechanisierung bei MiggytracB5001 und RailtracB42V/BV2000. Kompatible Push-Pull-Brenner MXH 315PP und MXH 420wPP.

RobustFeed U0 lässt sich mit einem RobustFeed U82 kombinieren, um so zwei Drahtvorschübe gleichzeitig betreiben zu können.

Optionen und Zubehör			
Rädersatz für RobustFeed	0446081880	Aufnahmedornerhöhung [2]	0465508880
Zugentlastung für Brenner, RobustFeed	0446082880	Schnellkupplung Marathon Pac	F102440880
Fahrwagen (RobustFeed/Warrior Feed/Aristo Feed)	0349313450	Zugentlastung für Zwischenkabel Aristo [3]	0446050881

[2] Erforderlicher Erweiterungssatz, wenn der Rädersatz für den Drahtvorschub in Kombination mit dem Fahrwagen verwendet wird.

[3] Zur Aufrüstung bestehender Aristo-Zugentlastung auf RobustFeed.

Warrior™ YardFeed 200w

Kompakter, robuster Drahtvorschub für schwer zugängliche Bereiche

- Voreinstellbare Drahtvorschubgeschwindigkeit und große Flexibilität durch kompaktes Format – passt leicht durch Mannlöcher, Tore und andere schwer zugängliche Bereiche
- Das Stahlgehäuse und der Stahlrahmen schützt die Bedienelemente und Stecker
- Einfache Handhabung auf engstem Raum
- Überragender Drahtvorschub durch 4-Rollen-Vorschubmechanismus mit Encoder-Rückmeldungen
- Blendfreie digitale Anzeigen für Volt/Ampere und Drahtvorschubgeschwindigkeit
- Ausführung mit Wasseranschlüssen für wassergekühlte Brenner erhältlich

Spezifikationen					
Eingangsspannung	**Schweißstrom**	**Drahtvorschubge-schwindigkeit**	**Max. Spulenkapazität**	**Drahtdurchmesser**	
42 VAC, 1-ph, 50/60 Hz	365 A bei 60 % Einschaltdauer	1,9-25 m/min	200 mm, 5 kg	Baustahl Edelstahl Fülldraht Aluminium	0,6 -1,2 mm 0,6 -1,2 mm 0,8 -1,6 mm 1,0 -1,2 mm
Schutzart	**Abmessungen L x B x H**		**Gewicht**		
IP23	593 x 210 x 302 mm		11,8 kg		

Bestellinformationen	
Warrior YardFeed 200w	0459906901

Im Lieferumfang enthalten: Drahtvorschub, Flowmeter (0460005880), Heizungssatz (0459941880) und Abdeckung für Bedienfeld (0459961880).

Aristo® YardFeed 2000w

Kompakter, robuster Drahtvorschub für schwer zugängliche Bereiche

Aristo YardFeed 2000, U6

- Voreinstellbare Drahtvorschubgeschwindigkeit und große Flexibilität durch kompaktes Format – passt leicht durch Mannlöcher, Tore und andere schwer zugängliche Bereiche
- Das Stahlgehäuse und der Stahlrahmen schützt die Bedienelemente und Stecker
- Einfache Handhabung auf engstem Raum
- Überragender Drahtvorschub durch 4-Rollen-Vorschubmechanismus mit Encoder-Rückmeldungen
- Die Impuls-Funktion des Aristo YardFeed 2000, U6, reduziert den Wärmeeintrag und minimiert Spritzer

Spezifikationen					
Eingangsspannung	**Schweißstrom**	**Drahtvorschubgeschwindigkeit**	**Max. Spulenkapazität**	**Drahtdurchmesser**	
42 VAC, 1-ph, 50/60 Hz	365 A bei 60 % Einschalt-dauer	0,8-25 m/min	200 mm, 5 kg	Baustahl Edelstahl Fülldraht Aluminium	0,6 -1,2 mm 0,6 -1,2 mm 0,8 -1,2 mm 1,0 -1,2 mm
Schutzart	**Abmessungen L x B x H**		**Gewicht**		
IP23	593 x 210 x 302 mm		11,3 kg		

Bestellinformationen	
Aristo YardFeed 2000w, U6	0459906896

Warrior™ Feed 304w

Einfache Handhabung, Drahtvorschub für Multiprozess-Anwendungen

- Wirtschaftlicher Drahtvorschub mit den gleichen Vorzügen wie die zugehörige Stromquelle – einfache Handhabung, robuste Langlebigkeit und herausragende Performance für Drahtdurchmesser von 0,8 mm bis 1,6 mm
- Überragender Drahtvorschub durch 4-Rollen-Vorschubmechanismus mit Encoder-Rückmeldungen
- Blendfreie digitale Anzeigen für Volt/Ampere und Drahtvorschubgeschwindigkeit
- Praktische Spulenabdeckung für Situationen, in denen der Draht geschützt werden muss
- Die SCT-Technologie (Kurzschlussabbruch) optimiert das Drahtende für besseres Wiederzünden

Spezifikationen

Eingangsspannung	Schweißstrom	Drahtvorschubge-schwindigkeit	Max. Spulenkapazität	Drahtdurchmesser	
42 VAC, 1-ph, 50/60 Hz	500 A bei 60 % Einschaltdauer	1,5-25 m/min	300 mm (440 mm*), 18 kg (30 kg*)	Baustahl Edelstahl Fülldraht Aluminium	0,6 -1,6 mm 0,8 -1,6 mm 0,9 -1,6 mm 1,0 -1,6 mm

Schutzart	Abmessungen L x B x H	Gewicht
IP23	675 x 265 x 418 mm	14,5 kg

** Bei Verwendung mit Adapter (0459233880)*

Bestellinformationen

Warrior Feed 304w	0465250881

Aristo® Feed 3004w U6

Moderne synergetische Multiprozess-Drahtvorschubgeräte

U6

- Der neue Antriebsmotor bietet ein höheres Drehmoment für verbesserte Lichtbogenstarts, eine gleichmäßigere Vorschubgeschwindigkeit und weniger Geräusche
- Die überarbeiteten Antriebsrollen und der 4-Rad-Vorschubmechanismus sorgen für eine kontinuierlichere Vorschubleistung und ein geringeres Risiko von Drahtabrieb
- Short Circuit Termination (SCT) Technologie optimiert das Drahtende für besseres Wiederzünden
- Erhöhte Mobilität des Feed 3004 durch Ergänzung mit Entlastungsarm, Hebeöse oder Rädersatz
- Das TrueArcVoltage™ -System misst die korrekte Lichtbogenspannung an der Kontaktdüse (in Verb. mit ESAB-Brennern)

Spezifikationen					
Eingangsspannung	**Schweißstrom**	**Drahtvorschubge-schwindigkeit**	**Max. Spulenkapazität**	**Drahtdurchmesser**	
42 VAC, 1-ph, 50/60 Hz	500 A bei 60 % Einschaltdauer	0,8-25 m/min	300 mm (440 mm*), 18 kg (30 kg*)	Baustahl Edelstahl Fülldraht Aluminium	0,6 -1,6 mm 0,8 -1,6 mm 0,9 -1,6 mm 1,0 -1,6 mm
Schutzart	**Abmessungen L x B x H**		**Gewicht**		
IP23	690 x 275 x 420 mm		15 kg		

** Bei Verwendung mit Adapter (0459233880)*

Bestellinformationen	
Aristo Feed 3004w, U6, geschl. 10-polig	0460526896

Optionen und Zubehör			
Zugentlastung für Schweißbrenner	0457341881	Adapter für Spulendurchmesser 440 mm	0459233880
Zugentlastung für Verbindungskabel	0459234880	Rädersatz für Drahtvorschub	0458707880
Hebeöse	0458706880	Aristo $U8_2$, komplett, inkl. Halterung	0460820880
Adapter für 5-kg-Spule	0455410001	Aristo $U8_2$ Plus, komplett inkl. Halterung	0460820881
Spulenabdeckung	0458674880	Steuerleitungs-Verlängerung für $U8_2$, 7,5 m.	0460877891
Spulenabdeckung, Stahl	0459431880	PP-Anschluss- und Drahtvorschub-Steuerungssatz, Aristo/OrigoFeed 3004	0459681882

Steuergeräte für Drahtvorschubgeräte

MMC-Gerätefunktionen	U6	$U8_2$ / $U8_2$ Plus
E-HAND / MIG/MAG	■	■
MIG/MAG Impuls (synergetisch)	■	■
CAG (Kohle-Fugenhobeln)	■	■
WIG	■	■
WIG-Impuls (nur U5000i)	■	■
Maßeinheit (imperial/metrisch)	■	■
2-/4-Takt	■	■
Speichervoreinstellungen	10	255
Gasspülung/Drahtschleichen	■	■
Arc-Force-Regelung	■	■
Hot-Start-Regelung	■	■
Gasvor-/nachströmung		
Kriechstart	■	■
Kraterfüllen	■	■
Rückbrand-Einstellung	■	■
Einstellbare Induktivität	■	■
Hintergrundmenü1)		
Schweißplanwechsel	■	■
Externer Fernregler	■	■
Synergetische Steuerung/Programme	92	92/331 (253+68)
QSet	■	■
SuperPulse		■
Hot-Start-Regelung Brenner		■
Hot-Start-Zeitsteuerung	■	■
Editor für Einstellgrenzen		■
Passwortschutz		■
Benutzerkonten		■
Erstellen eigener Synergiekennlinien		■
Produktionsdaten		■
Schweißdatenaufzeichnung		bis zu 100
Sprachoptionen	■	■
VRD	■	■
Kompatibel mit WeldCloud	■	■

Steuergerät Aristo® U8$_2$

Ausgelegt für Langlebigkeit und Benutzerfreundlichkeit

Das Steuergerät Aristo U8$_2$ wird zusammen mit dem Aristo Feed 3004 zur Einrichtung und Anpassen der Schweißparameter verwendet. Das U8$_2$ wurde entwickelt, um anspruchsvollste Anforderungen zu erfüllen und ist dabei trotzdem einfach zu bedienen. Mit diesem System können gepulste oder nicht gepulste Schweißungen mit Massivdraht oder Fülldraht sowohl an Baustahl und Edelstahl durchgeführt werden. Bei Verwendung von Massivdraht können auch bei Aluminium optimale Ergebnisse erzielt werden.

- Mehrsprachiges Menü, verfügbar in 18 Sprachen
- Bedienelemente zur schnellen Einstellung von Drahtvorschubgeschwindigkeit und Spannung
- USB-Anschluss zur Speicherung von Schweißdaten
- QSet™ zur optimalen Einstellung des Kurzlichtbogens
- Standardpaket Synergiekennlinien (92)

Weitere Merkmale des U8$_2$ Plus:

- Vollständiges Synergiekennlinien-Paket (> 230) und benutzerdefinierte Synergiekennlinien
- SuperPulse™-Funktionalität
- Editor zur Eingabe und Messung der Einstellgrenzen, mit Dateimanager, automatischer Speicherung und Produktionsstatistiken

QSet™ ist die beste auf dem Markt befindliche Parameterautomatik für den perfekten Kurzlichtbogen. Die Vorteile sind enorm! Sie bestücken das Gerät mit der passenden Gas-/Draht-Kombination, geben die Leistung über die Drahtvorschubgeschwindigkeit vor und können innerhalb weniger Sekunden mit dem Schweißen beginnen.

Das Gerät ermittelt die optimalen Parameter und stellt alle erforderlichen Parameter in Sekundenbruchteilen ein. Das freie Drahtende, das beim MIG/MAG Schweißen eine konstante Länge haben soll, kann mit QSet™ variiert werden.

Ob Sie mit dem Brenner nahe am Werkstück sind oder so weit weg, bis der Gasschutz fast abreißt, das Schweißergebnis bleibt unverändert perfekt. Unschlagbar in tiefen Fugen, wenn Sie Ecken schweißen oder aus der Wannenlage kommend nach oben schweißen müssen.

Unter CO_2 schweißen Sie mit QSet extrem spritzerarm, und im Vergleich zu Mischgas können Sie die Gaskosten ohne Qualitätsverlust drastisch reduzieren.

QSet eignet sich ideal für Zwangslagen, Wurzelschweißungen, MSG-Löten und für reproduzierbare Schweißergebnisse in der Serienproduktion. QSet ist auch in vielen anderen ESAB-Steuerungen-/Gerätekombinationen verfügbar.

Synergiekennlinien

In der Aristo U8$_2$ Plus stehen Ihnen mehr als 230 Synergiekennlinien für Ihre Schweißanwendungen zur Verfügung. Vom Baustahl bis Super Duplex, von Aluminium bis zur Ni-Basislegierung oder für Hartauftragungen. Sie können für jeden beliebigen Werkstoff und jede Schutzgaskombination individuelle Synergiekennlinien erstellen und als neue Synergiekennlinie speichern. Über den USB-Anschluss lassen sich die Daten auf ein anderes Aristo U8$_2$ oder auf Ihren Computer übertragen oder per E-Mail austauschen.

SAT - Swift Arc Transfer™ (nur Roboterschweißen)

Swift Arc Transfer (SAT) ist ein hochproduktives MSG-Verfahren unter Verwendung der unverkupferten AristoRod™ Drähte mit verbesserten Oberflächeneigenschaften bei Schweißgeschwindigkeiten, die weit über die Grenzen des normalen Sprühlichtbogenschweißens hinausgehen.

Der Vorteil des unverkupferten Drahtes von AristoRod gegenüber verkupferten Drähten ist, dass er das Vorschubsystem nicht mit Kupferpartikeln verunreinigt. Für drei AristoRod Drahtdurchmesser und verschiedene Schutzgase stehen Synergiekennlinien zur Verfügung.

SAT produziert flache Schweißnähte mit gutem Einbrand und ohne Einbrandkerbe. Ein weiterer Vorteil ist der geringe Wärmeeintrag, wodurch weniger Verformungen entstehen. SAT wurde für Roboter-, automatisiertes und mechanisches Schweißen entwickelt und eignet sich für das Schweißen von Kehl- und Überlappnähten an dünnen bis dicken Blechen in Normalposition.

SAT nutzt ESAB-Inverterstromquellen zusammen mit dem Drahtvorschub Robofeed 3004 zusammen mit dem Steuergerät U8$_2$ Plus für Drahtvorschubgeschwindigkeiten von bis zu 30 m/min. ESAB bietet ein komplettes Paket von Ausrüstungen, Schweißzusätzen und Synergiekennlinien sowie das Know-how zur erfolgreichen Implementierung des SAT-Verfahrens an.

Qualitätskontrolle

Ein Messwertspeicher bietet mit den Einstellgrenzen und Messgrenzen zwei Optionen. Mit den Einstellgrenzen wird verhindert, dass der Bediener zu hohe Werte für den Schweißprozess eingibt. Die Messgrenzen stellen sicher, dass die Stromquelle vorgegebene Werte nicht überschreitet. Es können bis zu 16 Benutzerkonten auf drei Ebenen mit unterschiedlichen Zugriffsrechten und Sperrcodes verwaltet werden, um unbefugte Änderungen zu verhindern.

Produktionsstatistiken

Mit der Produktionsstatistik werden die Gesamtlichtbogenzeit, die Gesamtmaterialmenge und die Anzahl der Schweißvorgänge protokolliert. Außerdem kann neben der Lichtbogenzeit und Materialmenge für den letzten Schweißvorgang auch die Gesamtmenge des abgeschmolzenen Schweißguts erfasst und von WeldCloud™ aufgezeichnet werden.

Aristo® SuperPulse™

Innovative Steuerung des Wärmeeintrags

Eine weitere Funktion der Steuerung Aristo U8$_2$ Plus ist Aristo SuperPulse, eine Weiterentwicklung des Impuls/Impuls-Konzepts. Dadurch haben Sie die volle Kontrolle über die Wärmeeintrag und können so den Anwendungsbereich des MSG-Prozesses erweitern. Das ermöglicht bessere Spaltüberbrückungen, Reduzierung von Verformungen und eine bessere Balance von Einbrand und Profil.

SuperPulse kombiniert die jeweiligen Vorteile der verschiedenen Lichtbogenarten. Zum Beispiel die Qualität des Impulslichtbogens mit der Produktivität des Sprühlichtbogens. Oder Pulslichtbogen mit Kurzlichtbogen, für den geringsten Wärmeeintrag auch an dünnsten Blechen.

Oder die Kombination zweier Impulslichtbögen mit unterschiedlicher Frequenz, zum Beispiel zum MIG-Schweißen von Aluminium mit WIG-Optik. Außerdem kann dadurch der Arbeitsbereich größerer Drähte erweitert und somit die Produktivität gesteigert werden.

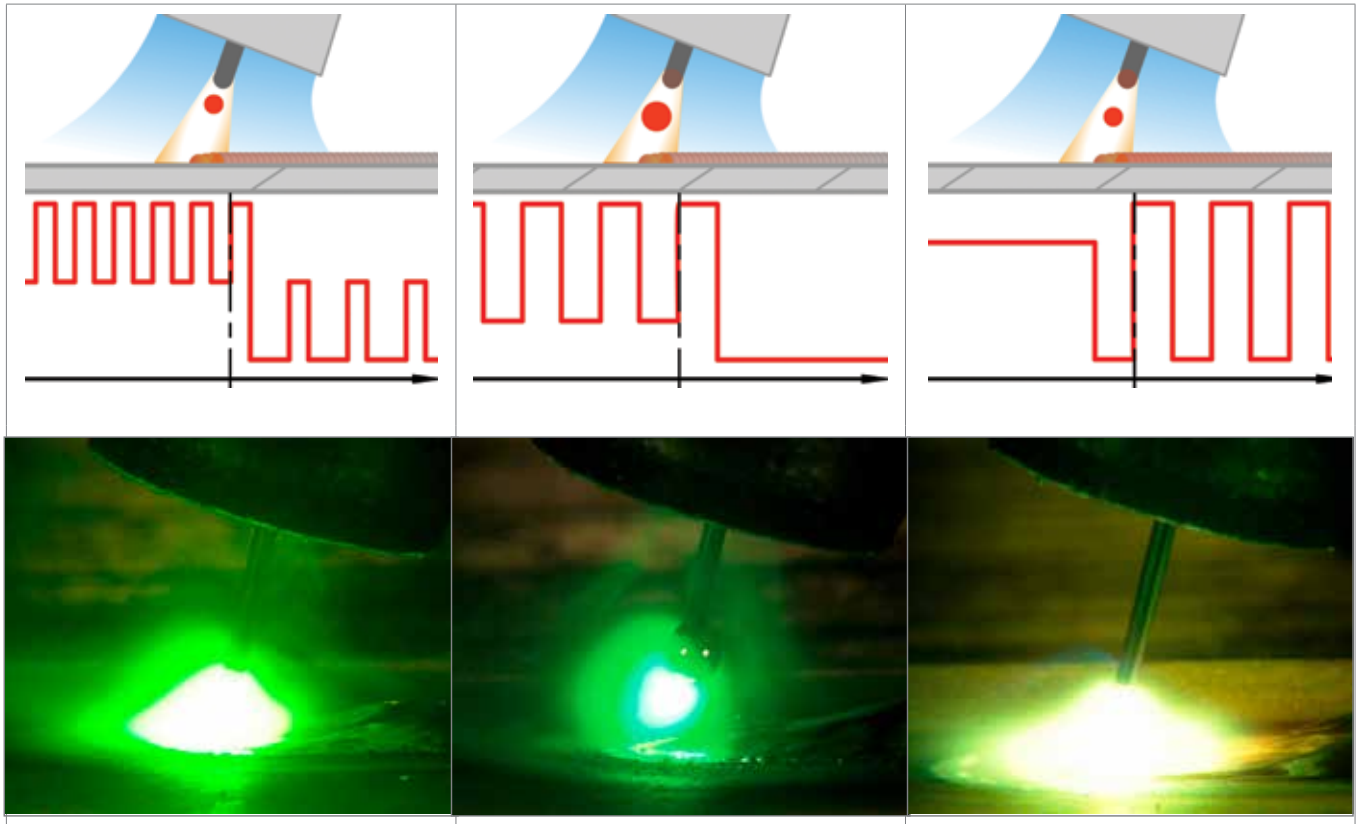

Impuls/Impuls	Impuls/Kurzlichtbogen	Sprühlichtbogen/Impuls
■ Schweißbarkeit in allen Positionen ■ Blechdicken von 3 bis 12 mm ■ Hervorragende Ergebnisse bei Aluminium und Edelstahl ■ Ästhetisch ansprechende Schweißungen mit gleichmäßiger Schweißraupe	■ Ausgezeichnete Performance bei dünnem Edelstahl und Aluminium 1 bis 5 mm ■ Höhere Geschwindigkeiten im Vergleich zu WIG	■ Bessere Ergebinisse bei größeren Blechdicken [6 mm and over] ■ Bessere Kontrolle über Aufschmelzung und Einbrand ■ Steigende Schweißungen von dickem Aluminium ohne Pendeln

Vorteile von Aristo SuperPulse:

- Erleichtertes Positionsschweißen
- Gleichmäßiger Einbrand
- Weniger empfindlich gegenüber Abweichungen bei Stegabstand und Wärmeübertragung
- MSG-Nahtbild mit MSG-Prozess
- Geeignet für automatisiertes Schweißen, z. B. mit den mechanisierten Schweißtraktoren Railtrac und Miggytrac von ESAB
- Erweitert den Arbeitsbereich für größere Drahtdurchmesser
- Bewältigung schwieriger Schweißaufträge und Steigerung der Produktivität durch präzise einstellbaren Wärmeeintrag und Tiefe des Einbrands mit Aristo SuperPulse

Drahtvorschubgeräte - Zwischenkabel

Warrior 400i/500i/750i Zwischenkabel für Drahtvorschubgeräte Warrior Feed						
	2 m	**5 m**	**10 m**	**15 m**	**25 m**	**35 m**
50 mm², gasgekühlt	0459836560	0459836561	0459836562	0459836563	0459836564	0459836565
50 mm², wassergekühlt	0459836570	0459836571	0459836572	0459836573	0459836574	0459836575
70 mm², gasgekühlt	0459836880	0459836881	0459836882	0459836883	0459836884	0459836885
70 mm², wassergekühlt	0459836890	0459836891	0459836892	0459836893	0459836894	0459836895
95 mm², gasgekühlt	0459836980	0459836981	0459836982	0459836983	0459836984	0459836985
95 mm², wassergekühlt	0459836990	0459836991	0459836992	0459836993	0459836994	0459836995

Auch einsetzbar mit Fabricator EM 401i/501i und Fabricator Feed. *Mit der Zugentlastung Art.-Nr. 0446050880 auch einsetzbar mit RobustFeed Pro.*

Aristo Mig 4004i/U4000iw/5000i/U5000i - Zwischenkabelsätze für Drahtvorschubgeräte Aristo Feed						
4004i Impuls	**2 m**	**5 m**	**10 m**	**15 m**	**25 m**	**35 m**
50 mm², gasgekühlt	0459528560	0459528561	0459528562	0459528563	0459528564	0459528565
50 mm², wassergekühlt	0459528570	0459528571	0459528572	0459528573	0459528574	0459528575
70 mm², gasgekühlt	0459528780	0459528781	0459528782	0459528783	0459528784	0459528785
70 mm², wassergekühlt	0459528790	0459528791	0459528792	0459528793	0459528794	0459528795
95 mm², gasgekühlt	0459528980	0459528981	0459528982	0459528983	0459528984	0459528985
95 mm², wassergekühlt	0459528990	0459528991	0459528992	0459528993	0459528994	0459528995
U4000iw/5000i/U5000i						
95 mm², gasgekühlt, 12-polig, CAN	0456528880	0456528881	0456528882	0456528883	0456528884	0456528885
95 mm², wassergekühlt, 12-polig, CAN	0456528885	0456528895	0456528896	0456528897	0456528898	0456528899
95 mm², gasgekühlt, 10-12-polig, CAN	0459528960	0459528961	0459528962			
95 mm², wassergekühlt, 10-12-polig, CAN	0459528970	0459528971	0459528972	0459528973	0459528974	0459528975

95 mm² ist zusammen mit Zugentlastung Aristo 0446050881 auch einsetzbar für RobustFeed Pulse/U6/U82.

Warrior 400i/500i/750i und Aristo 500ix - Zwischenkabelätze mit Zugentlastung für Drahtvorschubgeräte RobustFeed						
RobustFeed PRO	**2 m**	**5 m**	**10 m**	**15 m**	**25 m**	**35 m**
70 mm², gasgekühlt	0446160880	0446160881	0446160882	0446160883	0446160884	0446160885
70 mm², wassergekühlt	0446160890	0446160891	0446160892	0446160893	0446160894	0446160895
95 mm², gasgekühlt	0446160980	0446160981	0446160982	0446160983	0446160984	0446160985
95 mm², wassergekühlt	0446160990	0446160991	0446160992	0446160993	0446160994	0446160995
Zugentlastung Warrior *	0446050880					
RobustFeed Pulse/U6/U82						
70 mm², gasgekühlt	0446255880	0446255881	0446255882	0446255883	0446255885	0446255886
70 mm², wassergekühlt	0446255890	0446255891	0446255892	0446255893	0446255895	0446255896
Zugentlastung Aristo * [1]	0446050881					

** Verwenden Sie den Zugentlastung, um vorhandene Warrior-/Aristo-Anschlusskabel für den Einsatz mit RobustFeed nachzurüsten.*
[1] Erforderlich, wenn der Drahtvorschub RobustFeed mit 5000i/U5000i verwendet wird.

Drahtvorschubgeräte - Zubehör

Feed 304/3004

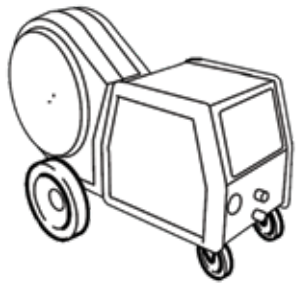

Rädersatz

Art.-Nr.: 0458707880

Erhöht den Arbeitsradius der Stromquelle. Der Rädersatz verfügt über vier Räder und kann zum Schwenken der Stromquelle an diese angebracht werden.

Hebeöse

Art.-Nr.: 0458706880

Mit dieser Vorrichtung kann der Drahtvorschub in einen Schwenkarm eingehängt werden.

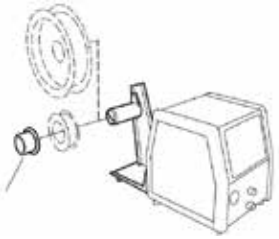

Adapter für Spulendurchmesser 200 mm, 5 kg

Art.-Nr.: 0455410001

Zur Verwendung mit Spulenkörperhalter 0458704880

Entlastungsarm

Art.-Nr.: 0458705880

Erfordert Stabilisierungssatz und Montagesatz.

Nicht für den Einsatz mit RobustFeed.

Zugentlastung für Schweißbrenner

Art.-Nr.: 0457341881

Empfohlen in Kombination mit Rädersatz.

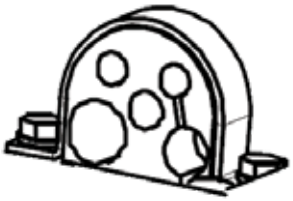

Zugentlastung für Anschlusskabel

Art.-Nr.: 0459234880

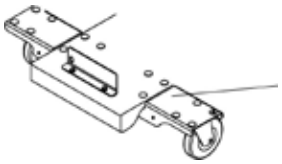

Stabilisierungssatz für Entlastungsarm

Art.-Nr.: 0465509880

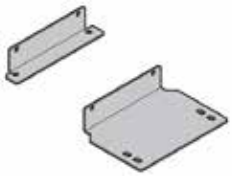

Montagesatz für Entlastungsarm

Art.-Nr.: 0461310880

Spulenabdeckung aus Stahl

Art.-Nr.: 0459431880

300-mm-Spulen.

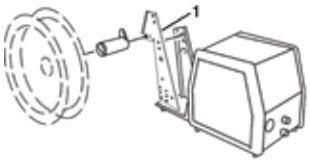

Adapter für Spulendurchmesser 440 mm, 30 kg

Art.-Nr.: 0459233880

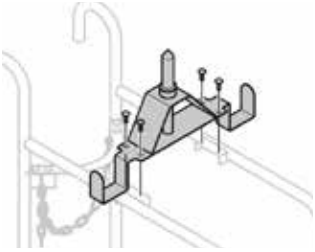

Aufnahmedornerhöhung

Art.-Nr.: 0465508880

Erforderlicher Erweiterungssatz, wenn der Rädersatz für den Drahtvorschub in Kombination mit dem Fahrwagen verwendet wird.

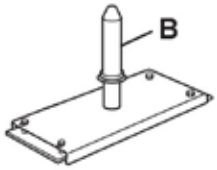

Aufnahmedorn (falls kein Fahrwagen vorhanden), nur zur Verwendung mit Drahtvorschub 3004

Art.-Nr.: 0458731880

Isolierhülse (b), in Aufnahmedorn enthalten

Art.-Nr.: 0278300401

Drahtvorschubgeräte - Zubehör

Fernregler-Verlängerungskabel für CAN

Art.-Nr.: 0459960880

Erfordert Fernregler MTA oder M1 10Prog CAN, CAN 4-polig - 10-polig, 5 m.

Fernregler-Adapter Miggytrac/ Railtrac für CAN-Drahtvorschübe MA23, MA24, U6, U8$_2$

Art.-Nr.: 0459681880

Fernreglersatz - WarriorFeed 304

Art.-Nr.: 0465451880

Zur Verwendung mit Fernregler M1

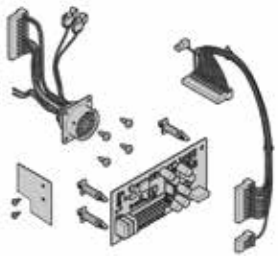

Fernreglersatz Miggtrac/Railtrac WarriorFeed 304

Art.-Nr.: 0465451881

Fußpedal T1 Foot, CAN

Art.-Nr.: 0460315881

Einschl. 5 m Kabel mit 10-poligem Stecker zur Verbindung von Drahtvorschub mit Steuergerät U6.

Art.-Nr.: 0460315880

Einschl. 5 m Kabel mit 12-poligem Stecker zur Verbindung von Drahtvorschub mit Steuergerät U8$_2$

Schnellkupplung Marathon Pac

Art.-Nr.: F102440880

Drahtvorschubgeräte - Verschleiß- und Ersatzteile

RobustFeed PRO/Pulse/U6/U82				
1	Drahteinlaufführung		0445822001 0445822002	Ø 2 mm für Fe, Ss, Al, C, 0,6-1,6 mm Ø 3 mm für Fe/C, 1,8-2,4 mm
2	Mittlere Drahtführung		0446080882 0446080883 0446080881	Fe, Ss, C, 0,6-1,6 mm Fe, C, 1,8-2,4 mm Al, 0,8-1,6 mm
3	Drahtauslaufführung		0445830881 0445830882 0445830885	Fe, Ss, C, 0,6-1,6 mm Fe, C, 1,8-2,4 mm Al, 0,8-1,6 mm
4	Vorschubrollen x4	V Nut	0445850001 0445850002 0445850003 0445850004 0445850005 0445850006 0445850007	Fe, Ss, C, 0,6-0,8 mm Fe, Ss, C, 0,8-0,9/1,0 mm Fe, Ss, C, 0,9/1,0-0,9/1,0 mm Fe, Ss, C, 0,9/1,0-1,2 mm * Fe, Ss, C, 1,2-1,2 mm Fe, Ss, C, 1,4-1,6 mm Fe, Ss, C, 2,0 mm
		V-K Nut	0445850030 0445850031 0445850032 0445850033 0445850035 0445850036	C, 0,9/1,0-1,2 mm C, 1,2-1,2 mm C, 1,2-1,4 mm C, 1,6-1,6 mm C, 2,0-2,0 mm C, 2,4-2,4 mm
		U Nut	0445850050 0445850051 0445850052	Al, 0,8-1,0 mm Al, 1,0-1,2 mm Al, 1,2-1,6 mm
5	Kontaktdüsen für den Schweißbrenner (x4)			

Fe = Stahl - Ss = Edelstahl - C = Fülldraht - Al = Aluminium
** Im Lieferumfang enthalten.*

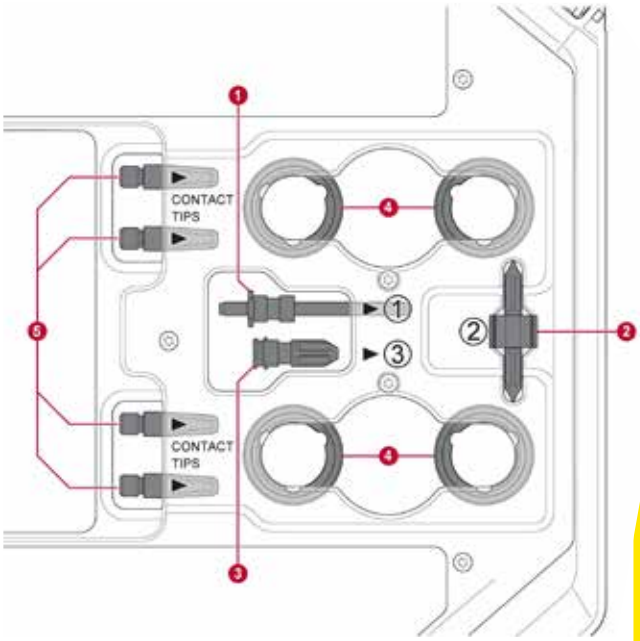

Aufbewahrungsfach im Deckel

V-Nut

V-K-Nut

U-Nut

Origo Mig C280 PRO 4WD, C340 PRO 4WD, C420 PRO, C3000i Feed 304/3004, YardFeed 200/2000			
A	Druck-/Vorschubrolle	0459052002 0459052003 0458825001 0458825002 0458824001 0458824002 0458824003	Fe, Ss, C, 0,8/1,0 mm Fe, Ss, C, 1,0/1,2 mm C, 0,9/1,2 mm (gerändelt) C, 1,2/1,4 mm (gerändelt) Al, 0,8/1,0 mm Al, 1,0/1,2 mm Al, 1,2/1,6 mm
B	Zahnrad	0459441880	
C	Antriebsrad	0459440001	
D	Einlaufdüse	0455049001	Fe, Ss, C, Al
E	Zwischendüse	0455072002 0456615001	Fe, Ss, C Al
F	Auslassdüse	0469837880 0469837881	Ø 2,0 mm Stahl Al

Fe = Stahl - Ss = Edelstahl - C = Fülldraht - Al = Aluminium

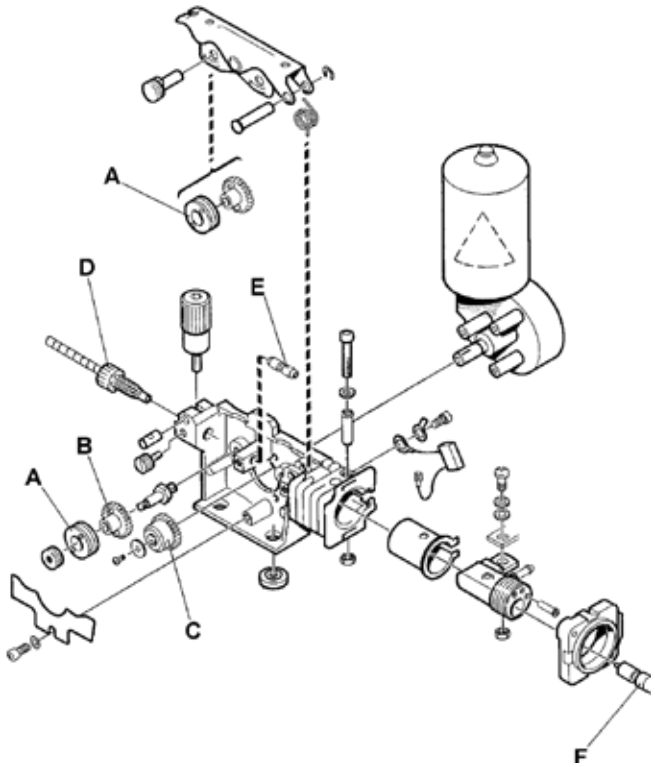

Drahtvorschubgeräte - Verschleiß- und Ersatzteile

Origo Mig/Mag C170, C171, C200, C201, C250 3-ph, Feed L302			
A	Andruckrolle	0455907001	Fe, Ss, C, Al
B	Vorschubrolle	0367556001 0367556002 0367556003 0367556004	Fe, Ss, C, 0,6/0,8 mm Fe, Ss, C, 0,8/1,0 mm Fe, Ss, C, 1,0/1,2 mm Al, 1,0/1,2 mm
C	Einlaufdüse	0466074001	Fe, Ss, C, Al
D	Einsatzrohr	0455894001 0455889001	Kunststoff, für Al, zur Verwendung mit 0455885001 Für Fe, Ss, C, zur Verwendung mit 0455886001
E	Auslassdüse	0455885001 0455886001	Für Al, zur Verwendung mit 0455894001 Für Fe, Ss, C, zur Verwendung mit 0455889001

Fe = Stahl - Ss = Edelstahl - C = Fülldraht - Al = Aluminium

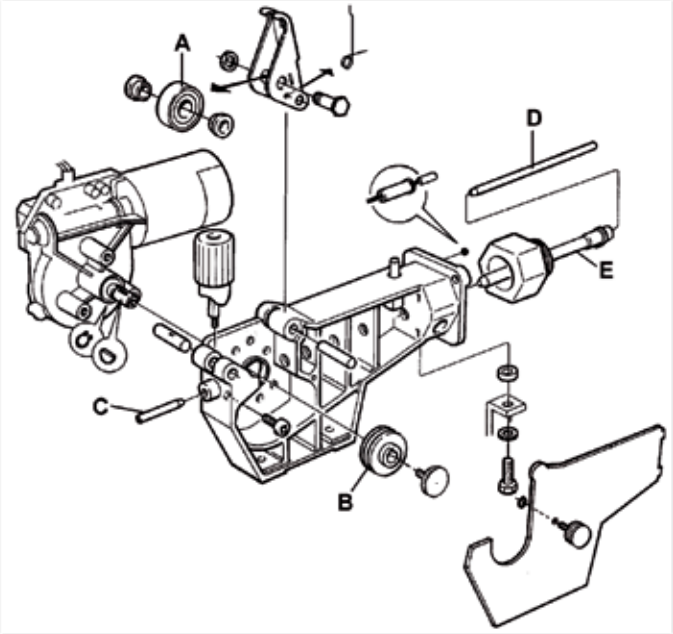

Feed 484, 4804										
Draht Ø mm	**Drahttyp**	**Vorschubrolle**	**Doppelachse:**	**Auslassdüse**	**Einsatzrohr**	**Nut**	**Markierung**	**1**	**2**	**3**
0.6-1.2	Fe, Ss, C	0366966880	0366902880	0469837880	0156603001	V	1	0.6-0.8	0,9-1.0	1.2
0.9-1.6	Fe, Ss, C	0366966900	0366902900	0469837880	0156603001	V	6	0.9-1.0*	1.2*	1.4-1.6*
1.2	Fe, Ss, C	0366966889	0366902894	0469837880	0156603001	V	7	1.2	1.2	1.2
1.4-2.4	Fe, Ss, C	0366966881	0366902881	0469837880	0156603001	V	2	1.4-1.6	2.0	2.4
1.2-2.0	C	0366966882	0366902882	0469837880	0332322001	V-G	3	1.2	1.4-1.6	2.0
2.4	C	0366966883	0366902883	0469837882	0332322002	V-G	4	2.4	-	-
1.0-1.6	Al	0366966899	0366902899	0469837881	0156603001	U	U4	1.0	1.2	1.6
1.2	Al	0366966885	0366902886	0469837881	0156603001	U	U2	1.2	1.2	1.2

Fe = Stahl - Ss = Edelstahl - C = Fülldraht - Al = Aluminium G = Rändelnut

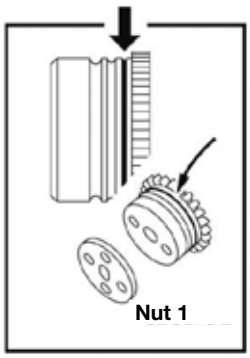

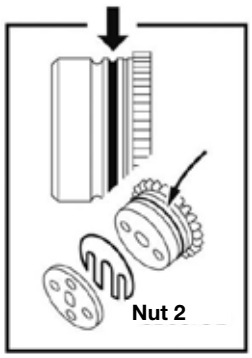

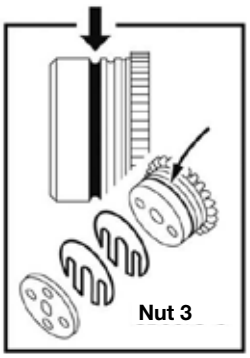

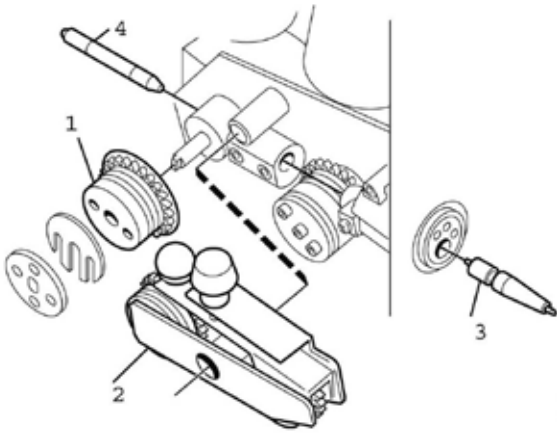

Drahtvorschubgeräte - Verschleiß- und Ersatzteile

Origo Mig C340 PRO, Origo Feed 302			
A	Andruckrolle	0369728001 0466262001	Fe, Ss, C, Al C, 1,0/1,2/1,4/1,6 mm
B	Vorschubrolle	0369557001 0369557002 0369557003 0369557004 0369557006	Fe, Ss, C, 0,6/0,8 mm Fe, Ss, C, 0,8/1,0 mm Fe, Ss, C, 1,0/1,2 mm C, 1,0/1,2/1,4/1,6 mm (gerändelt) Al, 1,0/1,2 mm
C	Einlaufdüse	0466074001	
D	Einsatzrohr	0455894001 0455889001	Kunststoff, für Al, zur Verwendung mit 0455885001 Für Fe, Ss, C, zur Verwendung mit 0455886001
E	Auslassdüse	0455885001 0455886001	Für Al, zur Verwendung mit 0455894001 Für Fe, Ss, C, zur Verwendung mit 0455889001

Fe = Stahl - Ss = Edelstahl - C = Fülldraht - Al = Aluminium

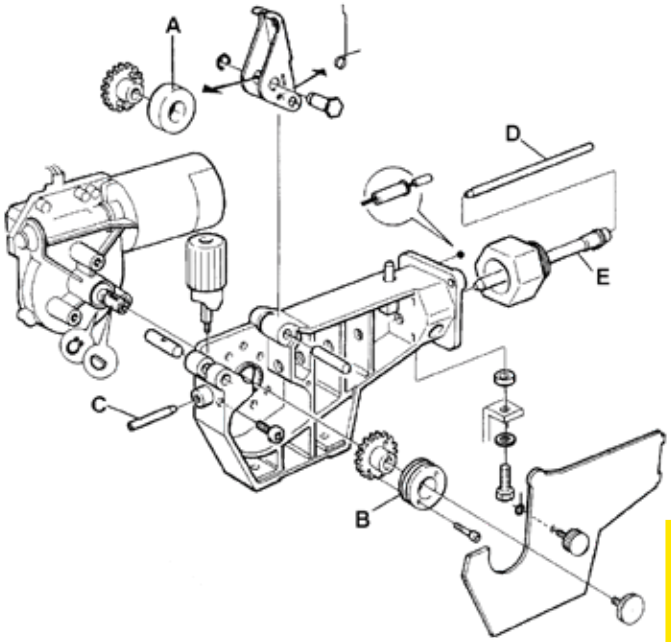

Rogue ES 150i, 180i, 180i PRO, 200i PRO

Mobile Lösungen für professionelles Schweißen

- Hervorragende Lichtbogeneigenschaften - gleichmäßige, stabile Performance
- Generatortauglich - geeignet für den Anschluss an Generatoren (empfohlen: 7 kW)
- Einfache Bedienung - Sie stellen den Schweißstrom ein und erhalten exzellente Ergebnisse
- Praktisches Design - komfortables Tragen der Stromquelle an praktisch jeden Arbeitsort
- Robustes Design - IP23S-Gehäuse, für Anwendungen in Produktionsstätten und Außenbereichen
- PFC für die Gewährleistung stabiler Lichtbögen und unempfindlich gegenüber Netzschwankungen - auch bei Einsatz von langen Verlängerungskabeln bis zu 100 m *(nur PRO-Version)*
- Optionaler analoger Fernregler *(nur PRO-Version)*

Spezifikationen

Eingangsspannung	Schweißstrom WIG			Schweißstrom E-Hand			Einstellbereich	Nennscheinleistung kVA
230 VAC, 1-phasig 115/230 VAC, 1-phasig (PRO) ± 10 %, 50/60 Hz	**ES 150i**		150 A/16,0 V bei 25 % Einschaltdauer 97 A/13,9 V bei 60 % Einschaltdauer 75 A/13,0 V bei 100 % Einschaltdauer	**ES 150i**		150 A/26,0 V bei 25 % Einschaltdauer 97 A/23,9 V bei 60 % Einschaltdauer 75 A/23,0 V bei 100 % Einschaltdauer	ES 150i: 10-150 A	ES 150i: 6,9 kVA
	ES 180i		180 A/17,2 V bei 25 % Einschaltdauer 116 A/14,6 V bei 60 % Einschaltdauer 90 A/13,6 V bei 100 % Einschaltdauer	**ES 180i**		170 A/26,8 V bei 20 % Einschaltdauer 97 A/23,9 V bei 60 % Einschaltdauer 75 A/23,0 V bei 100 % Einschaltdauer	ES 180i: 10-180 A	ES 180i: 8,7 kVA
	ES 180i PRO	115 V	140 A/15,6 V bei 25 % Einschaltdauer 90 A/13,6 V bei 60 % Einschaltdauer 70 A/12,8 V bei 100 % Einschaltdauer	**ES 180i PRO**	115 V	110 A/24,4 V bei 25 % Einschaltdauer 70 A/22,8 V bei 60 % Einschaltdauer 55 A/22,2 V bei 100 % Einschaltdauer		
		230 V	180 A/17,2 V bei 25 % Einschaltdauer 116 A/14,6 V bei 60 % Einschaltdauer 90 A/13,6 V bei 100 % Einschaltdauer		230 V	180 A/27,2 V bei 25 % Einschaltdauer 116 A/24,6 V bei 60 % Einschaltdauer 90 A/23,6 V bei 100 % Einschaltdauer	ES 180i PRO: 10-180 A	ES 180i PRO: 6,0 kVA
	ES 200i PRO	115 V	140 A/15,6 V bei 25 % Einschaltdauer 90 A/13,6 V bei 60 % Einschaltdauer 70 A/12,8 V bei 100 % Einschaltdauer	**ES 200i PRO**	115 V	110 A/24,4 V bei 25 % Einschaltdauer 70 A/22,8 V bei 60 % Einschaltdauer 55 A/22,2 V bei 100 % Einschaltdauer		
		230 V	200 A/18,0 V bei 25 % Einschaltdauer 129 A/15,2 V bei 60 % Einschaltdauer 100 A/14,0 V bei 100 % Einschaltdauer		230 V	200 A/28,0 V bei 25 % Einschaltdauer 129 A/25,2 V bei 60 % Einschaltdauer 100 A/24,0 V bei 100 % Einschaltdauer	ES 200i PRO: 10-200 A	ES 200i PRO: 6,9 kVA

Leerlaufspannung	Leistungsfaktor bei max. Strom	Wirkungsgrad bei max. Strom	Energiesparmodus	Netzkabellänge	Abmessungen L x B x H	Gewicht
63 V 78 V (PRO)	0.63 0,99 (PRO)	89% 82% (PRO)	50 W	3 m	403 x 153 x 264 mm	6,8 kg 8,4 kg (PRO)

Bestellinformationen

Rogue ES 150iCE	0700500076
Rogue ES 180i CE	0700500077
Rogue ES 180i PRO CE	0700500078
Rogue ES 200i PRO CE	0700500079

Im Lieferumfang enthalten: Stromquelle mit 3 m Netzkabel und Stecker, Schultergurt, Schweißkabel, 3 m Werkstückkabel und Klemme.

Optionen und Zubehör

Schultergurt	0700500086
Rogue ES Kunststoffgehäuse	0700500085
Analoger Fernregler MMA 4, einschl. Kabel 10 m	0700500084
Schweißkabel, Handy 200 A, mit 25 mm², 3 m, OKC50	0700006900
Werkstückkabel, OKC50, 3 m	0700006901
Werkstückkabel, OKC50, 5 m	0700006885
WIG-Brenner SR-B 17V, Gas, OKC50, 4 m	0700025514
WIG-Brenner SR-B 26V, Gas, OKC50, 4 m	0700025522
WIG-Fußpedal, 4,5 m Kabel und 8-poliger Stecker	W4014450

Rogue ET 180i, 200i PRO

Mobile Lösungen für professionelles Schweißen

- Eine ausgezeichnete Hochfrequenz-WIG-Zündung sorgt mit überlegenen Lichtbogeneigenschaften für eine gleichmäßige und stabile Performance ohne Zündfehler
- Einfache Bedienung - die Einrichtung der Schweißparameter ist einfach und intuitiv
- Robustes Design - IP23S-Gehäuse, für Anwendungen in Produktionsstätten und Außenbereichen
- WIG-Steuerungsfunktionen über den kompletten Prozessablauf. Pulsfunktion von bis zu 500 Hz für eine perfekte Steuerung des Wärmeeintrags
- PFC für die Gewährleistung stabiler Lichtbögen und unempfindlich gegenüber Netzschwankungen - auch bei Einsatz von langen Verlängerungskabeln bis zu 100 m (nur PRO-Version)
- Optionale externe Stromeinstellung von: WIG-Brenner, Fußpedal und Handfernregler

Spezifikationen

Eingangsspannung	Schweißausgang WIG			Schweißausgang E-Hand			Einstellbereich	Nennscheinleistung kVA
230 VAC, 1-phasig 115/230 VAC, 1-phasig (PRO) ± 10 %, 50/60 Hz	**ET 180i**		180 A/17,2 V bei 25 % Einschaltdauer 116 A/14,6 V bei 60 % Einschaltdauer 90 A/13,6 V bei 100 % Einschaltdauer	**ET 180i**		170 A/26,8 V bei 20 % Einschaltdauer 97 A/23,9 V bei 60 % Einschaltdauer 75 A/23,0 V bei 100 % Einschaltdauer	ET 180i: 10-180 A	ET 180i: 8 kVA
	ET 200iP PRO	115 V	140 A/15,6 V bei 25 % Einschaltdauer 90 A/13,6 V bei 60 % Einschaltdauer 70 A/12,8 V bei 100 % Einschaltdauer	**ET 200iP PRO**	115 V	110 A/24,4 V bei 25 % Einschaltdauer 70 A/22,8 V bei 60 % Einschaltdauer 55 A/22,2 V bei 100 % Einschaltdauer	ET 200iP PRO: 10-200 A (230V)	ET 200iP PRO: 7 kVA (230V)
		230 V	200 A/18,0 V bei 25 % Einschaltdauer 129 A/15,2 V bei 60 % Einschaltdauer 100 A/14,0 V bei 100 % Einschaltdauer		230 V	200 A/28,0 V bei 25 % Einschaltdauer 129 A/25,2 V bei 60 % Einschaltdauer 100 A/24,0 V bei 100 % Einschaltdauer		

Leerlaufspannung	Leistungsfaktor bei max. Strom	Wirkungsgrad bei max. Strom	Energiesparmodus	Netzkabellänge	Abmessungen L x B x H	Gewicht
63 V 78 V (PRO)	0.63 0,99 (PRO)	89% 85% (PRO) 230 V	30 W 50 W (PRO)	3 m	403 x 153 x 264 mm	8,7 kg 9,6 kg (PRO)

Bestellinformationen

Rogue ET 180i CE	0700500080
Rogue ET 200iP PRO CE	0700500081

Im Lieferumfang enthalten: Stromquelle mit 3 m Netzkabel und Stecker, Schultergurt, 4 m WIG-Brenner, Typ SR-B 26, Verschleißteile einschl. Wolframelektrode, 3 m Werkstückkabel mit Klemme.

Optionen und Zubehör

Schultergurt	0700500086
Analoger Fernregler MMA 4, einschl. Kabel 10 m	0700500084
Schweißkabel, Handy 200 A, mit 25 mm², 3 m, OKC50	0700006900
Werkstückkabel, OKC50, 3 m	0700006901
Werkstückkabel, OKC50, 5 m	0700006885
WIG-Brenner SR-B 26, Gas, OKC50, 4 m	0700025580
WIG-Brenner SR-B 26, Gas, OKC50, 8 m	0700025581
WIG-Brenner SR-B 26FX-R, Gas, OKC50, flex. Kopf, Fernregler, 4 m	0700025589
WIG-Brenner SR-B 26FX-R, Gas, OKC50, flex. Kopf, Fernregler, 8 m	0700025590
WIG-Fußpedal, 4,5-m-Kabel und 8-poliger Stecker	W4014450

Renegade™ ES 300i und ET 300i/300iP

Industrielle E-Hand-/WIG-Mehrspannungsgeräte

GTAW SMAW DC HF 1 PHASE 3 PHASE

esab.com/renegade

ES 300i

ET 300i

ET 300iP mit Kühlaggregat

- Die ES 300i hat das beste Leistungsgewicht ihrer Klasse – dabei wiegt sie nur 15 kg und bietet 300 A bei 40 % Einschaltdauer (3-phasig).
- Die leichte, und kompakte Anlage mit ihren drei Griffen lässt sich an praktisch jeden Arbeitsort mitnehmen und ganz einfach durch Mannlöcher und andere schwer zugängliche Bereiche manövrieren
- Die ES 300i bietet exzellente Leistung mit Zelluloseelektroden 6010 und zusätzliche Funktionen, um den Lichtbogen mit dem 6010-Modus maßgeschneidert an die Aufgabe anzupassen
- Durch den hervorragenden WIG-Einsatzbereich von 5–300 A können Sie eine große Bandbreite an Blechdicken abdecken
- Intuitive Benutzeroberfläche – Die Digitalanzeige verfügt über große Bedienelemente und Tasten mit gutem Feedback, sodass Parameter mühelos eingestellt und auch aus längerer Entfernung abgelesen werden können
- Kabelaufnahmesystem – Über das integrierte Aufnahmesystem können die Kabel für den Transport am Gerät gesichert werden, wenn der Einsatzort gewechselt werden muss
- ET300iP - Pulse HF TIG. Impulsfrequenzbereich 0,1 - 1000 - Der größte Bereich in seiner Klasse, der Ihnen maximale Präzision beim WIG-Schweißen bietet, einschließlich besserer Lichtbogenkontrolle, kontrollierter Wärmeeintrag und höherer Schweißgeschwindigkeiten
- Modulares System mit werkzeuglosen Verbindungen zu Wasserkühler und Fahrwagen

Spezifikationen

Eingangsspannung	Schweißausgang WIG	Schweißausgang E-Hand	Einstellbereich	Eingangsstromaufnahme	Nennscheinleistung kVA
230 VAC, 1-ph, 230-460 VAC, 3-ph ± 10 %, 50/60 Hz	300 A/22 V bei 40 % Einschaltdauer, 3-ph 250 A/20 V bei 60 % Einschaltdauer, 3-ph 200 A/18 V bei 100 % Einschaltdauer, 1-/3-ph	300 A/32 V bei 40 % Einschaltdauer, 3-ph 250 A/30 V bei 60 % Einschaltdauer, 3-ph 200 A/28 V bei 100 % Einschaltdauer, 1-/3-ph	5-200 A, 1-ph 5-300 A, 3-ph	10 A, 400–460 V 11 A, 380 V 20 A, 230 V	11,3 kVA

Leerlaufspannung	Leistungsfaktor bei max. Strom	Wirkungsgrad bei max. Strom	Energiesparmodus	Netzkabellänge	Abmessungen L x B x H	Gewicht
48 V (32 V - VRD)	0.96	85 % (WIG) 89 % (E-Hand)	91 W	3 m	460 x 200 x 320 mm	ES 300i: 15 kg ET 300i/ET 300iP: 16,9 kg ohne Kühlaggregat 26,9 kg mit Kühlaggregat

Bestellinformationen

Renegade ES 300i	0445100880
Renegade ES 300i, einschl. Schultergurt und 5 m Werkstückkabel mit Klemme	0445250880
Renegade ET300i	0445100900
Renegade ET300iP	0445100920

Im Lieferumfang des ES 300i enthalten: Stromquelle mit 3 m Netzkabel und Stecker.

Im Lieferumfang des ET 300i/300iP enthalten: Stromquelle mit 3 m Netzkabel und Stecker, 5 m Werkstückkabel mit Klemme und 2 m Gasschlauch mit Klammer.

Renegade™ ES 300i und ET 300i/300iP - Zubehör

Optionen und Zubehör	
Schultergurt	0445197880
Zweirädriger Fahrwagen	0460330881
Schweißkabel, Handy 300, OKC50, 3 m	0700006902
Schweißkabel, Handy 300, OKC50, 5 m	0700006888
Werkstückkabel, OKC50, 3 m	0700006903
Werkstückkabel, OKC50, 5 m	0700006889
OKC50- Stecker, Packung mit 4 Stück	0160360881
Analoger Fernregler MMA 3, einschl. 10 m Kabel und 6-poligem Stecker [1]	0445870880
Analoger Fernregler MMA 3, einschl. 25 m Kabel und 6-poligem Stecker [1]	0445870881
10 m Ersatzkabel für analogen Fernregler MMA 3 [1]	0445204880
25 m Ersatzkabel für analogen Fernregler MMA 3 [1]	0445204881
Nachrüstsatz für analogen Fernregler MMA 3	0445840880
Fernregler ER 1, einschl. 5 m Kabel und 6-poligem Stecker	0445536881
Fernregler ER 1, einschl. 10 m Kabel und 6-poligem Stecker	0445536882
Fernregler ER 1, einschl. 25 m Kabel und 6-poligem Stecker	0445536883
Fernregler ER 1, einschl. 5 m Kabel und 4-poligem Stecker [2]	0445536880
5 m Ersatzkabel mit 4-poligem Stecker für Fernregler ER 1	0445450880
1- auf 3-Phasen-Adapter für Renegade [3]	0445139880
Nur Renegade ET 300i, ET 300iP	
Wasserkühler EC 1000	0445045880
Kühlmittel 10 l	0465720002
Fußpedal ER 1F, einschl. 5 m Kabel und 6-poligem Stecker	0445550881
Fußpedal ER 1F, einschl. 10 m Kabel und 6-poligem Stecker	0445550882

WIG-Brenner	4 m	8 m	12 m	16 m
SR-B 21, wassergekühlt, OKC50	0700025544	0700025545	0700025546	0700025547
SR-B 26, gasgekühlt, OKC50	0700025518	0700025519	0700025520	0700025521

[1] Verwendbar mit Renegade ES 300i, ET 300i und ET 300iP und Seriennummern höher als 815-xxx

[2] Der 4-polige Stecker wird benötigt für Renegade ES 300i und Seriennummern bis 718-xxx-xxx.

[3] Nur zur Verwendung mit Renegade ES 300i (0445100880), ET 300i (0445100900) und ET 300iP (0445100920)

Renegade ET 300iP mit Kühlaggregat auf zweirädrigem Fahrwagen (0460330881)

Fernregler ER 1 (0445536881)

Caddy® Arc 151i, 201i, 251i

Robuste, langlebige und tragbare Schweißgeräte

GTAW SMAW DC 1 PHASE 3 PHASE eco POWER

251i mit Steuergerät A32

201i mit Steuergerät A33

- Einfache Bedienung - Sie stellen den Schweißstrom ein und erhalten exzellente Ergebnisse
- Praktisches Design - komfortables Tragen der Stromquelle an praktisch jeden Arbeitsort
- PFC für die Gewährleistung stabiler Lichtbögen und unempfindlich gegenüber Netzschwankungen - auch bei Einsatz von langen Verlängerungskabeln bis zu 100 m
- Grundlegende WIG-Funktionen entweder für Kratzstart oder LiveTIG-Start – einfach einen WIG-Brenner mit Gasventil, einen Gasregler und eine Gasflasche anschließen und Sie können schweißen
- Verschiedene Steuergeräteoptionen verfügbar

Spezifikationen

Eingangsspannung	Schweißausgang WIG		Schweißausgang E-Hand		Einstellbereich
230 VAC, 1-phasig 400 VAC, 3-ph (251i) ± 10 %, 50/60 Hz	**151i**	150 A/16,0 V bei 25 % Einschaltdauer 120 A/14,8 V bei 60 % Einschaltdauer 110 A/14,4 V bei 100 % Einschaltdauer	**151i**	150 A/26,0 V bei 25 % Einschaltdauer 100 A/24,0 V bei 60 % Einschaltdauer 90 A/23,6 V bei 100 % Einschaltdauer	151i: 8-150 A (E-Hand) A31 4-150 A (E-Hand, WIG) A33
	201i	220 A/18,8 V bei 20 % Einschaltdauer 150 A/16,0 V bei 60 % Einschaltdauer 110 A/14,4 V bei 100 % Einschaltdauer	**201i**	170 A/26,8 V bei 25 % Einschaltdauer 130 A/25,2 V bei 60 % Einschaltdauer 110 A/24,4 V bei 100 % Einschaltdauer	201i: 4-170 A (E-Hand) A33 4-220 A (WIG) A33
	251i	250 A/20,0 V bei 30 % Einschaltdauer 190 A/17,6 V bei 60 % Einschaltdauer 150 A/16,0 V bei 100 % Einschaltdauer	**251i**	250 A/30,0 V bei 30 % Einschaltdauer 190 A/27,6 V bei 60 % Einschaltdauer 150 A/26,0 V bei 100 % Einschaltdauer	251i: 4-250 A (E-Hand) A32/ A34 3-250 A (WIG)

Leerlaufspannung	Leistungsfaktor bei max. Strom	Wirkungsgrad bei max. Strom	Energiespar-modus	Netzka-bellänge	Abmessungen L x B x H	Gewicht
58-72 V - A31 56 V (22 V - VRD) A33 65 V (< 35 V - VRD) A32/34	0,99 (151i/201i) 0,94 (251i)	81 % (151i/201i) 83 % (251i)	30 W	3 m	418 x 188 x 208 mm	7,9 kg (151i) 8,3 kg (201i) 10,5 kg (251i)

Bestellinformationen

Caddy Arc 151i, A31	0460445881
Caddy Arc 201i, A33	0460445884
Caddy Arc 251i, A32	0460300880
Caddy Arc 251i, A34	0460300881

Im Lieferumfang enthalten: Stromquelle mit 3 m Netzkabel und Stecker, 3 m E-Hand-Schweißkabel und Werkstückkabel.

Optionen und Zubehör

Schultergurt	0460265003
Zweirädriger Fahrwagen (für 5-10-Liter-Gasflasche)	0459366885
WIG-Brenner SR-B 17V, Gas, OKC50, 4 m	0700025514
WIG-Brenner SR-B 17V, Gas, OKC50, 8 m	0700025515
WIG-Brenner SR-B 26V, Gas, OKC50, 4 m	0700025522
WIG-Brenner SR-B 26V, Gas, OKC50, 8 m	0700025523
Caddy Arc 151i/201i	
Schweißkabel 200 A, 25 mm2, OKC50, 3 m	0700006900
Werkstückkabel 200 A, 25 mm2, OKC50, 3 m	0700006901
Schweißkabel 200 A, 25 mm2, OKC50, 5 m	0700006884
Werkstückkabel 200 A, 25 mm2, OKC50, 5 m	0700006885
Confort 200	0700006004
Handy 200	0700006003
ESAB 200	0333249001
Handy 300	0700006016

Caddy Arc - Zubehör

Optionen und Zubehör	
Caddy Arc 251i	
Schweißkabel 300 A, 35 mm2, OKC50, 3 m	0700006902
Werkstückkabel 300 A, 35 mm2, OKC50, 3 m	0700006903
Schweißkabel 300 A, 35 mm2, OKC50, 5 m	0700006888
Werkstückkabel 300 A, 35 mm2, OKC50, 5 m	0700006889
Handy 300	0700006016

Caddy Arc - Steuergeräte

MMC-Gerätefunktionen	Caddy Arc 151i, 201i		Caddy Arc 251i	
	A31	A33	A32	A34
	1)			
E-Hand	■	■	■	■
WIG	■	■	■	■
Einknopfbedienung	■			
Digitalanzeige		■	■	■
HotStart-Voreinstellung	■		2)	
Hot-Start-Regelung		■	■	■
ArcForce-Voreinstellung	■			
Arc-Force-Regelung		■	■	■
Arc Plus II		■	■	■
Tupfschweißen		■	■	■
Externer Fernregler		■	■	■
2 + 2 Speichersteckplätze		■		■

1) Kratzstart. *2) Im Hintergrundmenü.*

Caddy Arc 151i, A31, auf zweirädrigem Fahrwagen (0459366885)

Caddy® Tig 1500i, 2000i

Robuste, langlebige und tragbare Schweißgeräte

GTAW SMAW DC HF 1 PHASE eco POWER

- Einfache Bedienung - Sie stellen den Schweißstrom ein und erhalten exzellente Ergebnisse
- Praktisches Design - komfortables Tragen der Stromquelle an praktisch jeden Arbeitsort
- PFC für die Gewährleistung stabiler Lichtbögen und unempfindlich gegenüber Netzschwankungen - auch bei Einsatz von langen Verlängerungskabeln bis zu 100 m
- Verfügbar als ungepulste und gepulste Ausführung für Anwendungen mit Dünnblechen
- Umfängliche professionelle E-Hand-Leistung und Einstellung

Spezifikationen

Eingangsspannung	Schweißausgang WIG		Schweißausgang E-Hand		Einstellbereich
230 VAC, 1-phasig ± 10 %, 50/60 Hz	**1500i**	150 A/16,0 V bei 25 % Einschaltdauer 120 A/14,8 V bei 60 % Einschaltdauer 110 A/14,4 V bei 100 % Einschaltdauer	**1500i**	150 A/26,0 V bei 20 % Einschaltdauer 100 A/24,0 V bei 60 % Einschaltdauer 90 A/23,6 V bei 100 % Einschaltdauer	1500i: 3-150 A (WIG) 4-150 A (E-Hand)
	2000i	220 A/18,8 V bei 20 % Einschaltdauer 150 A/16,0 V bei 60 % Einschaltdauer 110 A/14,4 V bei 100 % Einschaltdauer	**2000i**	170 A/26,8 V bei 20 % Einschaltdauer 130 A/25,2 V bei 60 % Einschaltdauer 110 A/24,4 V bei 100 % Einschaltdauer	2000i: 3-220 A (WIG) 4-170 A (E-Hand)

Leerlaufspannung	Leistungsfaktor bei max. Strom	Wirkungsgrad bei max. Strom	Energiespar-modus	Netzka-bellänge	Abmessungen L x B x H	Gewicht
72 V (< 35 V - VRD)	0.99	77 % / 80 % (WIG/E-Hand) 1500i 73 / 77,9 % (WIG/E-Hand) 2000i	30 W	3 m	418 x 188 x 208 mm 418 x 188 x 345 mm (m. Kühlaggregat)	1500i: 9,2 kg 2000i: 9,4 kg ohne Kühlaggregat 14 kg mit Kühlaggregat

Bestellinformationen

Caddy Tig 2200i, TA33 einschl. 3 m Schweißkabel und Elektrodenhalter, 4 m WIG-Brenner SR-B 26	0460450881	Caddy Tig 1500i, TA34	0460450892
Caddy Tig 1500i, TA34 einschl. 3 m Schweißkabel und Elektrodenhalter, 4 m WIG-Brenner SR-B 17	0460450882	Caddy Tig 2200i, TA34	0460450893
Caddy Tig 1500i, TA33	0460450890	Caddy Tig 2200iw, TA33 einschl. Kühlaggregat	0460450894
Caddy Tig 2200i, TA33	0460450891	Caddy Tig 2200iw, TA34 einschl. Kühlaggregat	0460450895

Im Lieferumfang enthalten: Stromquelle mit 3 m Netzkabel und Stecker, 1,5 m Gasschlauch mit Klammer und 3 m Werkstückkabel.

Optionen und Zubehör

Adaptersatz für WIG-Brenner mit integriertem Fernregler	0459491912	Elektrodenschweißkabel, 200 A, 3 m	0700006900
Fußpedal T1 Foot, CAN, 5 m	0460315880	Kühlaggregat CoolMini	0460144880
Schultergurt	0460265003	Befestigungssatz für Kühlaggregat zu Tig 2200i	0460509880
Elektrodenschweißkabel, 150 A, 3 m	0700006898	Kühlmittel 10 l	0465720002

WIG-Brenner

Für Brenner siehe separate Seite für WIG-Brenner der SR-B-Serie.

Caddy® Tig 2200i AC/DC

Robuste, langlebige und tragbare Schweißgeräte

- Einfache Bedienung - Sie stellen den Schweißstrom ein und erhalten exzellente Ergebnisse
- Praktisches Design - komfortables Tragen der Stromquelle an praktisch jeden Arbeitsort
- PFC für die Gewährleistung stabiler Lichtbögen und unempfindlich gegenüber Netzschwankungen - auch bei Einsatz von langen Verlängerungskabeln bis zu 100 m
- Verfügbar als ungepulste und gepulste DC-Ausführung für Anwendungen mit Dünnblechen
- Umfängliche professionelle E-Hand-Leistung und Einstellung (Gleichstrom und Wechselstrom)
- QWave™ - leiser und hochdynamischer Wechselstromlichtbogen
- True AC Rating™ - korrekte Anzeige des Ist-Schweißstroms

Spezifikationen					
Eingangsspannung	**Einstellbereich**		**Stromaufnahme bei Nennlast WIG**	**Leistungsfaktor bei max. Strom WIG**	**Nennscheinleistung kVA**
230 V, 1-ph, 50/60 Hz	WIG AC/DC: 3-220 A	E-Hand AC/DC: 4-160 A	28 A	0.99	6,4 kVA

Schweißstrom		Abmessungen L x B x H	Gewicht
WIG AC/DC 220 A/18,8 V bei 20 % Einschaltdauer 150 A/16,0 V bei 60 % Einschaltdauer 140 A/15,6 V bei 100 % Einschaltdauer	E-Hand AC/DC 160 A/26,4 V bei 30 % Einschaltdauer 120 A/24,8 V bei 60 % Einschaltdauer 110 A/24,4 V bei 100 % Einschaltdauer	418 x 188 x 345 mm 418 x 188 x 496 mm (m. Kühlaggregat)	15,7 kg ohne Kühlaggregat 22,1 kg mit Kühlaggregat

Bestellinformationen	
Caddy Tig 2200i AC/DC, TA33 AC/DC, einschl. 3 m Schweißkabel und Elektrodenhalter, 4 m WIG-Brenner SR-B 26	0460150882
Caddy Tig 2200i AC/DC, TA34 AC/DC, einschl. 3 m Schweißkabel und Elektrodenhalter, 4 m WIG-Brenner SR-B 26	0460150883
Caddy Tig 2200i AC/DC, TA34 AC/DC, einschl. Kühlaggregat, 3 m Schweißkabel und Elektrodenhalter, 4 m WIG-Brenner SR-B 20 und zweirädrigem Fahrwagen	0460150884
Caddy Tig 2200i AC/DC, TA34 AC/DC	0460150880
Caddy Tig 2200i AC/DC, TA33 AC/DC	0460150881

Im Lieferumfang enthalten: Stromquelle mit 3 m Netzkabel und Stecker, 1,5 m Gasschlauch mit Klammer und 3 m Werkstückkabel.

Optionen und Zubehör	
Adaptersatz für WIG-Brenner mit integriertem Fernregler	0459491912
Fußpedal T1 Foot, CAN, 5 m	0460315880
Schultergurt	0460265003
Kühlaggregat CoolMini	0460144880
Kühlmittel 10 l	0465720002
Elektrodenschweißkabel 200 A, 3 m	0700006900
WIG-Brenner	
Für Brenner siehe separate Seite für WIG-Brenner der SR-B-Serie.	

Aristo® Tig 4000iw

Robuste und leistungsstarke E-Hand/WIG-Schweißgeräte

- Inverter auf Basis der IGBT Technologie – hohe Leistungsfähigkeit und Zuverlässigkeit
- Hervorragende Schweißeigenschaften - Hoher Nutzen und hohe Qualität
- Gehäuse mit Rahmen aus Alutech™-Strangpressprofilen, kann mit Kran angehoben werden
- Staubfilter inklusive – vermindert Störanfälligkeit durch Staubablagerungen von z. B. Schleifstaub
- Wasserkühler mit ELP, ESAB LogicPump (Zwangszuschaltung der Wasserkühlung bei Anschluss des wassergekühlten WIG-Brenners, um Überhitzung zu vermeiden)
- Stabelektroden bis 6,0 mm und Kohlelichtbogen-Fugenhobeln bis 8,0 mm
- Verfügbar als ungepulste und gepulste Ausführung für Anwendungen mit Dünnblechen

Spezifikationen

Eingangsspannung	Einstellbereich	Max. Schweißstrom	Leistungsfaktor bei max. Strom WIG	Wirkungsgrad bei max. Strom WIG	Energiesparmodus	Netzkabellänge
400 VAC, 3-ph, ± 10 %, 50 Hz	10-400 A (WIG) 16-400 A (E-Hand)	400 A	0.90	81.2%	39 W	3 m

Schweißstrom		Leerlaufspannung	Schutzart
WIG 400 A/26 V bei 35 % Einschaltdauer 320 A/23 V bei 60 % Einschaltdauer 250 A/20 V bei 100 % Einschaltdauer	E-Hand 400 A/36 V bei 35 % Einschaltdauer 320 A/33 V bei 60 % Einschaltdauer 250 A/30 V bei 100 % Einschaltdauer	60 V (< 26 V - VRD)	IP23
		Abmessungen L x B x H	**Gewicht**
		625 x 394 x 776 mm	84 kg

E-Hand / WIG

Bestellinformationen	
Aristo Tig 4000iw, TA4	0458630881
Aristo Tig 4000iw, TA6	0458630885

Im Lieferumfang enthalten: Stromquelle mit 3 m Netzkabel und Stecker, 4,5 m Werkstückkabel, 2 m Gasschlauch mit Klammer.

Optionen und Zubehör	
Vierrädriger Fahrwagen (Tig 4000i, 4300iw)	0458530881
Kühlmittel 10 l	0465720002
Wasserdurchflusswächter	0456855880
Autotrafo, unterbaufähig (208-575 V, 50/60 Hz)	0459145880
Adapter für Brenner mit Fernregler	0459491912
Fußpedal T1 Foot, CAN, 5 m	0460315880
Elektrodenschweißkabel, 5 m	0700006892
WIG-Brenner	
Für Brenner siehe separate Seite für WIG-Brenner der SR-B-Serie.	

Origo™ Tig 3000i AC/DC, 4300iw AC/DC

Robuste und leistungsstarke E-Hand/WIG-Schweißgeräte

4300iw AC/DC mit Kühlaggregat

3000i AC/DC

- Professionelles WIG-AC/DC-Schweißen
- QWave - leiser und hochdynamischer Wechselstromlichtbogen
- True AC Rating – korrekte Anzeige des Ist-Schweißstroms
- Professionelles E-Hand-Schweißen mit Origo Tig 4300iw AC/DC
- Einstellbare ArcPlus-Regelung, HotStart, ArcForce und umschaltbare Polarität (DC)
- Wasserkühler mit ELP, ESAB LogicPump (Zwangszuschaltung der Wasserkühlung bei Anschluss des wassergekühlten WIG-Brenners, um Überhitzung zu vermeiden)

Origo Tig 3000i AC/DC - Spezifikationen					
Eingangsspannung	**Einstellbereich**		**Stromaufnahme bei Nennlast WIG**	**Leistungsfaktor bei max. Strom WIG AC**	**Leistungsfaktor bei max. Strom WIG DC**
400 VAC, 3-ph, ± 10 %, 50/60 Hz	WIG AC/DC: 4-300 A	E-Hand AC/DC: 16-300 A	18 A	0.85	0.90
Schweißstrom			**Abmessungen L x B x H**	**Gewicht**	
WIG AC/DC 300 A/22,0 V bei 35 % Einschaltdauer 240 A/19,6 V bei 60 % Einschaltdauer 200 A/18,0 V bei 100 % Einschaltdauer	E-Hand AC/DC 300 A/32,0 V bei 30 % Einschaltdauer 230 A/29,2 V bei 60 % Einschaltdauer 190 A/27,6 V bei 100 % Einschaltdauer		652 x 249 x 423 mm 652 x 249 x 631 mm (m. Kühlaggregat)	48,5 kg ohne Kühlaggregat 71,5 kg mit Kühlaggregat	

Origo Tig 4300iw AC/DC - Spezifikationen				
Eingangsspannung	**Einstellbereich**		**Stromaufnahme bei Nennlast WIG**	**Leistungsfaktor bei max. Strom WIG**
400 VAC, 3-ph, ± 10 %, 50 Hz	WIG AC/DC: 4-430 A	E-Hand AC/DC: 16-430 A	25 A	0.85
Schweißstrom			**Abmessungen L x B x H**	**Gewicht**
WIG AC/DC 430 A/27,2 V bei 40 % Einschaltdauer 400 A/26,0 V bei 60 % Einschaltdauer 315 A/22,6 V bei 100 % Einschaltdauer	E-Hand AC/DC 430 A/37,2 V bei 40 % Einschaltdauer 400 A/36,0 V bei 60 % Einschaltdauer 315 A/32,6 V bei 100 % Einschaltdauer		625 x 394 x 776 mm	95 kg

Bestellinformationen	
Origo Tig 3000i AC/DC TA24 + E-Hand-Schweißkabel, CoolMidi 1800 + WIG-Brenner SR-B 20 und vierrädriger Fahrwagen	0459795882
Origo Tig 3000i, TA24 AC/DC	0459735880
Origo Tig 4300iw, TA24 AC/DC	0460100880

Im Lieferumfang enthalten: Stromquelle mit 5 m Netzkabel und Stecker, 4,5 m Werkstückkabel, 2 m Gasschlauch mit Klammer.

Optionen und Zubehör			
Zweirädriger Fahrwagen (Tig 3000i AC/DC, Mig C3000i)	0459366890	Adapter für Brenner mit Fernregler	0459491912
Vierrädriger Fahrwagen (Tig 3000i AC/DC, Mig C3000i)	0460060880	Fußpedal T1 Foot, CAN, 5 m	0460315880
Vierrädriger Fahrwagen (Tig 4000i, 4300iw)	0458530881	Elektrodenschweißkabel, 3 m	0700006888
Kühlaggregat CoolMidi 1800	0459840880		
Kühlmittel 10 l	0465720002		
WIG-Brenner			
Für Brenner siehe separate Seite für WIG-Brenner der SR-B-Serie.			

WIG-Steuergeräte

MMC-Gerätefunktionen	Caddy Tig 1500i, 2000i		Caddy Tig 2200i AC/DC	
	TA33	TA34	TA33 AC/DC	TA34 AC/DC
E-Hand	■	■	■	■
WIG	■	■	■	■
WIG-Impuls		■		■
MicroPulse		■		■
True AC Rating				■
AC-Frequenz				■
AC-Balance				■
Elektrodenvorwärmung				■
HF-Start	■	■	■	■
LiftArc-Start	■	■	■	■
Werkstoffdickenparameter	■	■	■	■
Hot-Start-Regelung	■	■	■	■
Arc-Force-Regelung	■	■	■	■
Stromabsenkung	■			
Stromanstieg/-absenkung		■	■	■
Gasnachströmung	■			
Gasvor-/nachströmung		■	■	■
2T/4T	■	■	■	■
Externer Fernregler		■	■	■
Digitalanzeige	■	■	■	■
Speichervoreinstellungen		2 + 2		2 + 2

WIG-Steuergeräte

MMC-Gerätefunktionen	Aristo Tig 4000iw		Origo Tig 3000i, 4300iw
	TA4	TA6	TA24 AC/DC
E-Hand	■	■	■
Kohle-Fugenhobeln	■		
WIG	■	■	■
WIG-Impuls		■	■
MicroPulse		■	■
True AC Rating			■
AC-Frequenz			■
AC-Balance			■
Elektrodenvorwärmung			■
HF-Start	■	■	■
LiftArc-Start	■	■	■
Hot-Start-Regelung	■	■	■
Arc-Force-Regelung	■	■	■
Stromanstieg/-absenkung	■	■	■
Gasvor-/nachströmung	■	■	■
2T/4T	■	■	■
Sprachoptionen		■	
Externer Fernregler		■	■
Digitalanzeige	■	■	■
Speichervoreinstellungen		10 + 3	2 + 2

Heliarc™ 353i AC/DC

Für anspruchsvolle WIG-/E-Hand-Anwendungen

GTAW SMAW AC DC HF 3 PHASE

- Hochwertiges WIG-Schweißen - außergewöhnliche Ergebnisse bei einer Vielzahl von Werkstoffen
- Exzellente Lichtbogensteuerung - stabile Lichtbogeneigenschaften und -Einstellmöglichkeiten bieten beste Lichtbogensteuerung und hohe Schweißgeschwindigkeit
- AC-Hot-Start - hervorragende Lichtbogenzündungen beim AC-WIG-Schweißen mit geringer Stromstärke
- AC- oder DC-WIG-Impulsschweißen - einfache Kontrolle des Wärmeeintrags und des Schweißbades, verbesserte Ästhetik des Nahtbildes
- Duale WIG-Funktion - umschalten zwischen zwei Stromwerten während des Schweißens über Brennertaster. Gibt dem Schweißer mehr Kontrolle über das Fließvermögen des Schweißbades,
- Hervorragende E-Hand-Schweißleistung - selbst mit 60XX-Elektroden
- LiftArc-Modus auch mit Wechselstrom – ideal für Anwendungen, bei denen HF (Hochfrequenz) nicht zulässig ist
- Inverter-/Mikroprozessortechnologie - hoher Wirkungsgrad. Präzise Lichtbogensteuerung in Kombination mit geringem Gewicht und kompakter Größe
- AC-Pulsen mit 0,4-2 Hz - ideal für dünnes Aluminium

Spezifikationen

Eingangsspannung	Einstellbereich		Sicherungstyp	Leistungsfaktor bei max. Strom WIG	Nennscheinleistung kVA
400 V, 3-ph, 50/60 Hz	WIG AC/DC: 4-280 A (283i) 4-350 A (353i)	E-Hand AC/DC: 4-250 A (283i) 4-350 A (353i)	20 A (283i) 25 A (353i)	0,75 (283i) 0,80 (353i)	11 kVA/14,2 kVA WIG/E-Hand (283i) 14,5 kVA/19 kVA WIG/E-Hand (353i)
Gasvorströmung	**Gasnachströmung**	**Stromanstieg/-ab-senkung**	**AC-Frequenz**	**Frequenz im DC-Impulsmodus**	**Frequenz im AC-Impulsmodus**
0,5-30 s	0,5-30 s	0,1-10 s	20-200 Hz	0,4-300 Hz	0,2-2 Hz

Impulsdauer (Impulszeit/Hintergrundzeit)	Hintergrundstrom in % des Sch-weißstroms	Zünd-/Kraterstrom (4-Takt) in % des Sch-weißstroms	Schutzart
30 – 65%	10-90 A	10-90 A	IP21S

Schweißstrom		Abmessungen L x B x H	Gewicht
WIG und E-Hand AC/DC (283i) 280 A bei 40 % Einschaltdauer	WIG und E-Hand AC/DC (353i) 350 A bei 20 % Einschaltdauer	600 x 300 x 620 mm	50 kg ohne Kühlaggregat 85 kg mit Kühlaggregat und Fahrwagen

Bestellinformationen

Heliarc 283i, gasgekühlt einschl. Fahrwagen und WIG-Brenner Typ 26, 4 m	0479000006
Heliarc 283i, wassergekühlt, einschl. Fahrwagen und WIG-Brenner Typ 20, 4 m	0479000005
Heliarc 353i, wassergekühlt, einschl. Fahrwagen und WIG-Brenner Typ 400, 4 m	0479000004
Heliarc 283i AC/DC, 400 V, CE	0700300701
Heliarc 353i AC/DC, 400 V, CE	0700300702

Im Lieferumfang enthalten: Stromquelle mit 3 m Netzkabel und Stecker, 5 m Werkstückkabel mit Klemme und OKC50-Stecker, 1,5 m Gasschlauch mit Klemmen.

Heliarc™ 353i AC/DC - Zubehör

Optionen und Zubehör	
Wasserkühlaggregat (Heliarc)	0700300703
Vierrädriger Fahrwagen (Heliarc)	0558101702
Kühlmittel 10 l	0465720002
Fußpedal FC-5C, 9 m	0558004234
Elektrodenschweißkabel, 3 m	0700006888
WIG-Brenner	
WIG-Brenner SR-B 26HD, Gas, OKC50, 4 m	0700025526
WIG-Brenner SR-B 26HD, Gas, OKC50, 8 m	0700025527
WIG-Brenner SR-B 21, Wasser, OKC50, 4 m	0700025544
WIG-Brenner SR-B 21, Wasser, OKC50, 8 m	0700025545
Brenner XCT-B 400w, Wasser, OKC50, 4 m	0700025540
Brenner XCT-B 400w, Wasser, OKC50, 8 m	0700025541
WIG-Brenner SR-B 21R, Wasser, OKC50, 8 m (nur Heliarc)	0700025577
WIG-Brenner SR-B 400-R, Wasser, OKC50, 8 m (nur Heliarc)	0700025579
WIG-Brenner SR-B 21FX-R, Wasser, OKC50, 8 m (nur Heliarc)	0700025578

FX = Flexibler Kopf, R = Fernregelung. Siehe separate Seite für WIG-Brenner der SR-B-Serie.

Heliarc 353i auf Heliarc-Fahrwagen, mit Blick auf Kühlaggregatefach

MXL MIG/MAG Brenner

Für leichte/mittlere Beanspruchung

Diese zweite Generation von MXL-Brennern ist komplett überarbeitet worden. Die verbesserte Leistung aller Modelle zielt auf industrielle Anwendungen ab. Die Verschleißteile sind standardmäßig in Euro-Ausführung.

- Hochwertige Brenner für den industriellen Einsatz
- Ergonomischer Griff mit Gelenkverbindung
- Sowohl gas- als auch wassergekühlte Modelle erhältlich
- Weiche Griffflächen für hohen Komfort *(MXL 341, 411w und 511w)*

Spezifikationen				
Modell	**Nennleistung, Gas**		**Drahtdurchmesser**	**Kühlung**
201	150 A bei 60 % Einschaltdauer, Mischgas	160 A bei 60 % Einschaltdauer, CO_2	bis zu 1,0 mm	Gas
271	210 A bei 60 % Einschaltdauer, Mischgas	230 A bei 60 % Einschaltdauer, CO_2	bis zu 1,2 mm	Gas
341	300 A bei 60 % Einschaltdauer, Mischgas	330 A bei 60 % Einschaltdauer, CO_2	bis zu 1,6 mm	Gas
411 W	350 A bei 60 % Einschaltdauer, Mischgas	400 A bei 60 % Einschaltdauer, CO_2	bis zu 1,6 mm	Wasser
511 W	450 A bei 60 % Einschaltdauer, Mischgas	500 A bei 60 % Einschaltdauer, CO_2	bis zu 1,6 mm	Wasser

Bestellinformationen	3 m	4 m	5 m
MXL 201 mit Euro-Anschluss	0700025220	0700025221	0700025222
MXL 271 mit Euro-Anschluss	0700025230	0700025231	0700025232
MXL 341 mit Euro-Anschluss	0700025240	0700025241	0700025242
MXL 411W mit Euro-Anschluss	0700025250	0700025251	0700025252
MXL 511W mit Euro-Anschluss	0700025260	0700025261	0700025262

MXL - Verschleißteile

Bestellinformationen		201	271	341	411 W	511 W
Stahlseele (für Stahl- und Fülldrähte)						
0,8-1,0, blau, 3 m	0700200085	■ *	■	■	■	■
0,8-1,0, blau, 4 m	0700200086	■ *	■	■	■	■
0,8-1,0, blau, 5 m	0700025800	■	■	■	■	■
1,0-1,2, rot, 3 m	0700200087		■ *	■ *	■ *	■ *
1,0-1,2, rot, 4 m	0700200088		■ *	■ *	■ *	■ *
1,0-1,2, rot, 5 m	0700025801		■	■ *	■ *	■ *
1,2-1,6, gelb, 3 m	0700025802			■	■	■
1,2-1,6, gelb, 4 m	0700025803			■	■	■
1,2-1,6, gelb, 5 m	0700025804			■	■	■
PTFE-Seele (für Stahl und Aluminium)						
1,0-1,2, rot, 3 m	0700200091	■	■	■	■	■
1,0-1,2, rot, 4 m	0700200092	■	■	■	■	■
1,0-1,2, rot, 5 m	0700025812	■	■	■	■	■
1,2-1,6, gelb, 3 m	0700025813			■	■	■
1,2-1,6, gelb, 4 m	0700025814			■	■	■
1,2-1,6, gelb, 5 m	0700025815			■	■	■
PA/Bronze-Seele (für Edelstahl und Aluminium)						
0,8-1,0, anthrazit 3 m	0700025816		■	■	■	■
0,8-1,0, anthrazit 4 m	0700025817		■	■	■	■
0,8-1,0, anthrazit 5 m	0700025818		■	■	■	■
1,2-1,6, anthrazit 3 m	0700025819			■	■	■
1,2-1,6, anthrazit 4 m	0700025820			■	■	■
1,2-1,6, anthrazit 5 m	0700025821			■	■	■

** standardmäßig im Lieferumfang enthalten.*

MXL - Verschleißteile

Bestellinformationen		201	271	341	411 W	511 W
	Verschleißteile					
1	Gasdüse, konisch	0700200054 *	0700200055 *	0700200056 *	0700025295 *	0700025295 *
1	Gasdüse, kegelförmig	0700200060	0700200061	0700200062	0700025296	0700025296
1	Gasdüse, zylindrisch	0700200057	0700200058	0700200059	0700025297	0700025297
1	Gasdüse, kegelförmig, M6	-	-	-	0700025298	0700025298
1	Isolierdüse, für selbstschützende Fülldrähte	0700200105	-	-	-	-
2	Düsenstock, M6	-	0700200073 *	0700200074 *	0700025292	0700025292
3	Düsenstock, M8	-	0700025289	0700025290	0700025291 *	0700025291 *
4	Düsenfeder	0700200078	0700200079	-	-	-
5	Gasverteiler	-	-	0700200080	0700025293/4 *	0700025293/4 *

** standardmäßig im Lieferumfang enthalten.*

Bestellinformationen		201	271 [1] / 341 [2]			411W / 511W		
	Kontaktdüsen	Cu						
6	Kontaktdüse, M6 x 25, Ø 0,6	0700200063	-	-	-	-	-	-
6	Kontaktdüse, M6 x 25, Ø 0,8	0700200064 *	-	-	-	-	-	-
6	Kontaktdüse, M6 x 25, Ø 0,9	0700200065	-	-	-	-	-	-
6	Kontaktdüse, M6 x 25, Ø 1,0	0700200066	-	-	-	-	-	-
			Cu	CuCrZr	Alu Cu	Cu	CuCrZr	Alu Cu
6	Kontaktdüse, M6 x 28, Ø 0,8		0700200068	0700200081	-	0700200068	0700200081	-
6	Kontaktdüse, M6 x 28, Ø 0,9		0700200069	0700200082	-	0700200069	0700200082	-
6	Kontaktdüse, M6 x 28, Ø 1,0		0700200070 [1]	0700200083	0700025273	0700200070	0700200083	0700025273
6	Kontaktdüse, M6 x 28, Ø 1,2		0700200071 [2]	0700200084	0700025274	0700200071	0700200084	0700025274
7	Kontaktdüse, M8 x 30, Ø 0,8		0700025275	0700025280	-	0700025275	0700025280	-
7	Kontaktdüse, M8 x 30, Ø 0,9		-	0700025281	-	-	0700025281	-
7	Kontaktdüse, M8 x 30, Ø 1,0		0700025276	0700200103	0700025286	0700025276	0700200103	0700025286
7	Kontaktdüse, M8 x 30, Ø 1,2		0700025277	0700200104	0700025287	0700025277 *	0700200104	0700025287
7	Kontaktdüse, M8 x 30, Ø 1,4		-	-	-	0700025278	0700025284	-
7	Kontaktdüse, M8 x 30, Ø 1,6		0700025279	0700025285	0700025288	0700025279	0700025285	0700025288

** [1] [2] standardmäßig im Lieferumfang enthalten.*

Für Verschleiß- und Ersatzteile älterer Modelle siehe Bedienungsanleitung und wenden Sie sich an Ihre lokale ESAB-Vertretung.

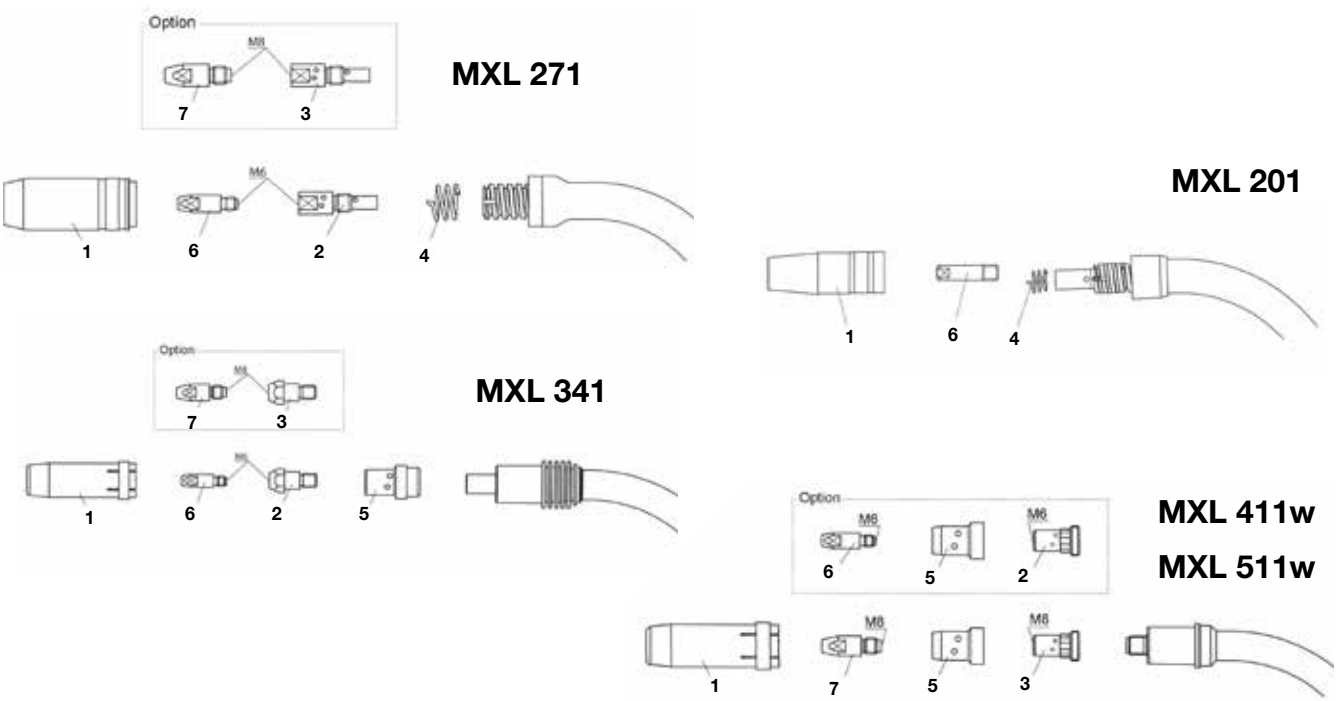

Brenner

MXL - Ersatzteile

Bestellinformationen	201	271	341	411W	511W
Isolierhülse	0700200096			-	-
Brennerhals	0700025200	0700025201	0700025202	0700025203	0700025204
Griff Expert, komplett	0700025900		0700025901	0700025902	
Brennertaster, gelb, 2-polig	0700025903			-	-
Knickschutz, kpl.	0700025950			0700025971	
Adaptermutter	0700025951			-	-
Zentralanschluss	0700200101			0700025970	
Schnellkupplung	-	-	-	-	-
Sicherungsmutter für Seele	0700200098			-	-
Zylinderkopfschraube, M4 x 6	0700025952			-	-
O-Ring, 4,0 x 1,0 mm (Gasstutzen)	0700025953			-	-
Schraube für Griff Expert	0700025904			-	-
Schlauchklemme mit Ring, Ø 8,7 / 9,0 / 9,5	-	-	-	0700025974/5/6	
Spannring Außenabdeckung	-	-	-	0700025972	
PVC-Schlauch, 4,5 x 1,5 mm / 5 x 1,5 mm	-	-	-	0700025993/4	
Außenabdeckung aus Stoffgewebe	-	-	-	0700025992	

Kabel	3 m	4 m	5 m
Koaxialkabel MXL 201	0700025960	0700025961	-
Koaxialkabel MXL 271	0700025962	0700025963	-
Koaxialkabel MXL 341	0700025964	0700025965	0700025966
Stromwasserkabel, blau, MXL 411W/511W	0700025983	0700025984	0700025985
Drahtförderschlauch, gelb, MXL 411W/511W	0700025986	0700025987	0700025988
Steuerleitung, kpl. MXL 411W/511W	0700025989	0700025990	0700025991
Schlauchpaket MXL 411W/511W	0700025980	0700025981	0700025982

Für Verschleiß- und Ersatzteile älterer Modelle siehe Bedienungsanleitung und wenden Sie sich an Ihre lokale ESAB-Vertretung.

PSF - Verschleißteile

Bestellinformationen		260/260C	315	415/415C	515	420W/420CW	520 W
Stahlseele (für Stahl- und Fülldrähte)							
0,8-1,0, blau, 3 m	0700200085	■	■	■	■	■	■
0,8-1,0, blau, 4 m	0700200086	■	■	■	■	■	■
0,8-1,0, blau, 5 m	0700025800	■	■	■	■	■	■
1,0-1,2, rot, 3 m	0700200087		■	■	■	■	■
1,0-1,2, rot, 4 m	0700200088		■	■	■	■	■
1,0-1,2, rot, 5 m	0700025801		■	■	■	■	■
1,2-1,6, gelb, 3 m	0700025802			■	■	■	■
1,2-1,6, gelb, 4 m	0700025803			■	■	■	■
1,2-1,6, gelb, 5 m	0700025804			■	■	■	■
PTFE-Seele (für Stahl und Aluminium)							
1,0-1,2, rot, 3 m	0700200091	■	■	■	■	■	■
1,0-1,2, rot, 4 m	0700200092	■	■	■	■	■	■
1,0-1,2, rot, 5 m	0700025812	■	■	■	■	■	■
1,2-1,6, gelb, 3 m	0700025813			■	■	■	■
1,2-1,6, gelb, 4 m	0700025814			■	■	■	■
1,2-1,6, gelb, 5 m	0700025815			■	■	■	■
PA/Bronze-Seele (für Edelstahl und Aluminium)							
0,8-1,0, anthrazit 3 m	0700025816		■	■	■	■	■
0,8-1,0, anthrazit 4 m	0700025817		■	■	■	■	■
0,8-1,0, anthrazit 5 m	0700025818		■	■	■	■	■
1,2-1,6, anthrazit 3 m	0700025819			■	■	■	■
1,2-1,6, anthrazit 4 m	0700025820			■	■	■	■
1,2-1,6, anthrazit 5 m	0700025821			■	■	■	■

** standardmäßig im Lieferumfang enthalten.*

PSF MIG/MAG Brenner

Für mittlere bis schwere Anwendungen

Die nächste Generation der PSF-Brenner wurde umfassend überarbeitet. Die bewährten Brennerhals-Verschleißteile wurden von den Vorgängermodellen übernommen und sind vollständig kompatibel. Die moderne Optik und Haptik sowie hohe Leistungsdaten machen den PSF-Brenner selbst für anspruchsvollste industrielle Anwendungen zum richtigen Werkzeug.

- 4 gasgekühlte und 2 wassergekühlte Modellen
- PSF 260 mit drehbarem Hals
- PSF 520W mit Zweikreiskühlung für optimale Leistung
- Hohe Passgenauigkeit und bessere Wärmeableitung durch Gasdüsen mit Gewinde
- Geeignet für anspruchsvollste Anwendungen: Langlebiges Verschleißteilesystem mit robustem Düsenstock und langen Düsen
- Langlebige CuCrZr-Kontaktdüsen
- Optionales Fernreglermodul für ausgewählte Modelle

Spezifikationen				
Modell	**Nennleistung, Gas**		**Drahtdurchmesser**	**Kühlung**
260	225 A bei 60 % Einschaltdauer, Mischgas	250 A bei 60 % Einschaltdauer, CO_2	bis zu 1,0 mm	Gas
315	285 A bei 60 % Einschaltdauer, Mischgas	315 A bei 60 % Einschaltdauer, CO_2	bis zu 1,2 mm	Gas
415	325 A bei 60 % Einschaltdauer, Mischgas	380 A bei 60 % Einschaltdauer, CO_2	bis zu 1,6 mm	Gas
515	400 A bei 60 % Einschaltdauer, Mischgas	450 A bei 60 % Einschaltdauer, CO_2	bis zu 1,6 mm	Gas
420W	450 A bei 60 % Einschaltdauer, Mischgas	450 A bei 60 % Einschaltdauer, CO_2	bis zu 1,6 mm	Wasser
520W *	500 A bei 60 % Einschaltdauer, Mischgas	500 A bei 60 % Einschaltdauer, CO_2	bis zu 1,6 mm	Wasser

** Selbst unter extremen Bedingungen sichere Kühlung der kritischen Komponenten durch Zweikreis-Kühlsystem (520w). Weniger Hitze bedeutet besseren Drahtvorschub und weniger Produktionsunterbrechungen zum Austausch von Verschleißteilen*

Bestellinformationen	3 m	4 m	5 m
PSF 260, mit Euro-Anschluss	0700025020	0700025021	0700025022
PSF 315, mit Euro-Anschluss	0700025030	0700025031	0700025032
PSF 315 RS3, mit Euro-Anschluss	-	0700025033	-
PSF 415, mit Euro-Anschluss	0700025040	0700025041	0700025042
PSF 415 RS3, mit Euro-Anschluss	-	0700025043	-
PSF 515, mit Euro-Anschluss	0700025050	0700025051	0700025052
PSF 420W, mit Euro-Anschluss	0700025060	0700025061	0700025062
PSF 420W RS3, mit Euro-Anschluss	0700025063	0700025064	-
PSF 520W, mit Euro-Anschluss	0700025070	0700025071	0700025072
PSF 520W RS3, mit Euro-Anschluss	0700025073	0700025074	-

RS3 ist kompatibel mit allen ESAB-Schweißgeräten mit MA23-, MA24-, MA25-, U6- und U82-Steuergeräten sowie mit den Drahtvorschubgeräten der Reihe RobustFeed Pulse

PSF - Verschleißteile

Bestellinformationen		260/260C	315	415/415C	515	420W/420CW	520 W
	Verschleißteile						
1	Gasdüse, Standard	0458464881 (Ø 14 mm)	0458464882 (Ø 16 mm)	0458464883 (Ø 17 mm)	0458464884 (Ø 18 mm)	-	-
1	Gasdüse, konisch	0458465881 (Ø 12 mm)	0458465882 (Ø 14 mm)	-	0458465884 (Ø 15 mm)	0458464882 (Ø 16 mm)	0458464883 (Ø 17 mm)
1	Gasdüse, konisch, nur für M6	-	-	0458465883 (Ø 15 mm)	-	0458465882 (Ø 14 mm)	0458465883 (Ø 15 mm)
1	Gasdüse, zylindrisch/gerade	0458470881 (Ø 16 mm)	0458470882 (Ø 19 mm)	0458470883 (Ø 21 mm)	0458470884 (Ø 21 mm)	0458470882 (Ø 19 mm)	0458470883 (Ø 21 mm)
3	Düsenstock, M6	0366314001			-	0366394001	-
3	Düsenstock, M8	-	0366395001			0460819001	
4	Isolierhülse/-scheibe	0366397001	0366397002			0458874001	

PSF - Verschleißteile

Bestellinformationen				260/260C	315	415/415C/420W/420CW	515/520W
	Kontaktdüsen	**CO_2**	**Mischgas**				
2	Kontaktdüse M6 x 27, CuCrZr	0.6	-	0468500001			-
2	Stromdüse M6 x 27, CuCrZr	-	0.6	0468500002			-
2	Stromdüse M6 x 27, CuCrZr	0.8	-	0468500003*			-
2	Stromdüse M6 x 27, CuCrZr	0.9	0.8	0468500004			-
2	Stromdüse M6 x 27, CuCrZr	1.0	0.9	0468500005*			-
2	Stromdüse M6 x 27, CuCrZr	1.2	1.0	0468500007*			-
2	Stromdüse M6 x 27, CuCrZr	1.4	1.2	-	0468500008*		-
2	Stromdüse M6 x 27, CuCrZr	1.6	-	-	0468500009		-
2	Stromdüse M6 x 27, CuCrZr	-	1.6	-	0468500010		-

2	Kontaktdüse M8 x 37, CuCrZr	0.8	-		0468502003*		
2	Stromdüse M8 x 37, CuCrZr	0.9	0.8		0468502004		
2	Stromdüse M8 x 37, CuCrZr	1.0	0.9		0468502005*		
2	Stromdüse M8 x 37, CuCrZr	1.2	1.0		0468502007*		
2	Stromdüse M8 x 37, CuCrZr	1.4	1.2		0468502008*		
2	Stromdüse M8 x 37, CuCrZr	1.6	-		0468502009		
2	Stromdüse M8 x 37, CuCrZr	-	1.6		0468502010		
2	Stromdüse M8 x 37, CuCrZr	2.0	2.0			0468502011	
2	Stromdüse M8 x 37, CuCrZr	2.4	2.4			0468502012	

** standardmäßig im Lieferumfang enthalten.*

Für Verschleiß- und Ersatzteile älterer Modelle siehe Bedienungsanleitung und wenden Sie sich an Ihre lokale ESAB-Vertretung.

PSF 260

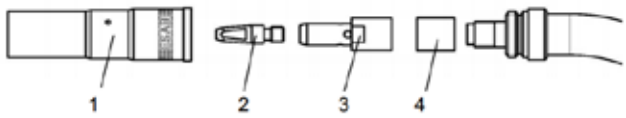

PSF 415

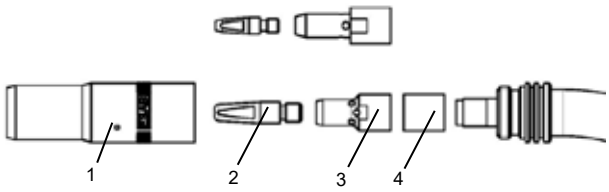

PSF 315

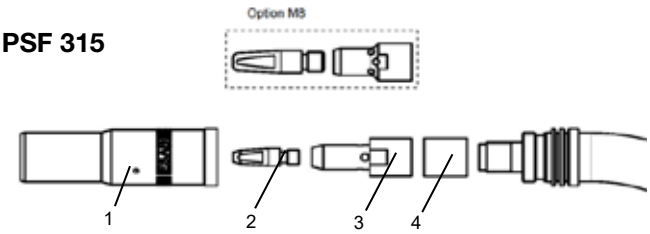

PSF 515

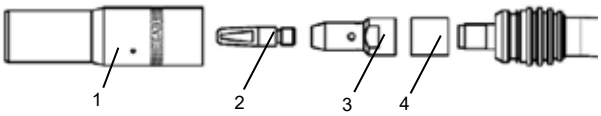

PSF 420W

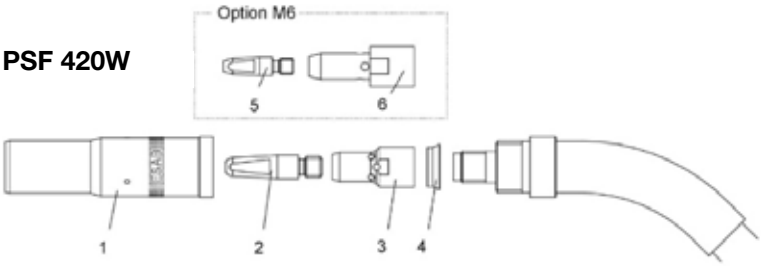

PSF 520W

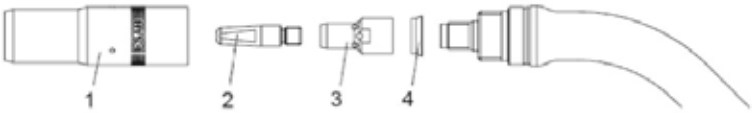

Brenner

MXH Push-Pull-Brenner

Exzellente Vorschubeigenschaften für höchste Ansprüche

Die Push-Pull-Systeme MXH 315PP (gasgekühlt) und MXH 420WPP (wassergekühlt) wurden für die Drahtvorschübe Robust Feed Pulse und Aristo Feed 3004 entwickelt.

- Konstant stabiler Vorschub durch präzise Vorschubrollen und Hochleistungsmotor
- Einfaches Wechseln zwischen dem geraden und dem 45 Grad drehbaren Brennerhals
- Schnelles und werkzeugloses Wechseln der Vorschubrollen
- Einfache Fernregelung der Drahtvorschubeinstellungen über Potentiometer

Spezifikationen				
Modell	**Nennleistung, Gas**		**Drahtdurchmesser**	**Kühlung**
315PP	270 A bei 60 % Einschaltdauer, Mischgas	310 A bei 60 % Einschaltdauer, CO_2	bis zu 1,6 mm	Gas
420WPP	400 A bei 60 % Einschaltdauer, Mischgas	430 A bei 60 % Einschaltdauer, CO_2	bis zu 1,6 mm	Wasser

Bestellinformationen	8 m	12 m
MXH 315PP, 0°, gerader Brennerhals	0700025304	0700025305
MXH 315PP, 45°, abgewinkelter Brennerhals	-	0700025306
MXH 420WPP, 0°, gerader Brennerhals	0700025307	0700025308
MXH 420WPP, 45°, abgewinkelter Brennerhals	-	0700025309

PP-Anschluss- und Drahtvorschub-Steuerungssatz, Aristo/OrigoFeed 3004 (0459681882)

Für Verschleiß- und Ersatzteile siehe separate Bedienungsanleitung.

PSF MIG/MAG Brenner mit Rauchabsaugung

Brenner mit exzellenter Rauchabsaugleistung

Die Rauchabsaugbrenner verfügen über ein verlässliches und robustes Design, bei dem Rauchgase direkt an der Quelle abgesaugt werden.

- Lederummantelter Schlauch
- Verbesserte Mobilität durch robuste Gelenkverbindung aus Stahl
- Dezentrales, drehbares T-Stück, durch das keine Schmutz- und Rauchgaspartikel in die kritischen Bereiche des Euro-Anschlusses gelangen können
- Umfangreiches und robustes PSF-Verschleißteilesystem mit serienmäßigen CuCrZr-Kontaktdüsen

Spezifikationen				
Modell	**Nennleistung, Gas**		**Drahtdurchmesser**	**Kühlung**
260C	250 A bei 60 % Einschaltdauer, CO_2	225 A bei 60 % Einschaltdauer, Mischgas	bis zu 1,0 mm	Gas
415C	380 A bei 60 % Einschaltdauer, CO_2	325 A bei 60 % Einschaltdauer, Mischgas	bis zu 1,6 mm	Gas
420CW	450 A bei 60 % Einschaltdauer, CO_2	450 A bei 60 % Einschaltdauer, Mischgas	bis zu 1,6 mm	Wasser

Bestellinformationen	3 m	4 m	5 m
PSF 260C, mit Euro-Anschluss	0700025420	0700025421	0700025422
PSF 415C, mit Euro-Anschluss	0700025440	0700025441	0700025442
PSF 415C RS3, mit Euro-Anschluss	0700025443	0700025444	0700025445
PSF 420CW, mit Euro-Anschluss	0700025450	0700025451	0700025452
PSF 420CW RS3, mit Euro-Anschluss	0700025453	0700025454	0700025455

RS3 ist kompatibel mit allen ESAB-Schweißgeräten mit MA23-, MA24-, MA25-, U6- und U82-Steuergeräten sowie mit den Drahtvorschubgeräten der Reihe RobustFeed Pulse

WIG-Brenner SR-B

Multifunktionale und ergonomische WIG-Schweißbrenner

Die Brenner der SR-B-Serie setzen voll und ganz auf Qualität. Sie sind auf Komfort und Vielseitigkeit ausgelegt. Wählen Sie für Ihre individuelle Anwendung zwischen luftgekühlt und wassergekühlt, mit oder ohne Gasventil und mit oder ohne flexiblem Brennerhals.

- Gasgekühlte Brenner werden stets bei 60 % Einschaltdauer gemessen. Wassergekühlte bei 100 % Einschaltdauer
- Ergonomisch geformter Griff mit Kippschalter
- Schlauchpaket mit drehbarer Kabelhalterung am Griff
- Für ESAB-Geräte mit CANbus-Steuerung sind die Brenner auch mit Fernregelung für Stromanstieg/-absenkung erhältlich. (Erfordert separaten Adapter)

Spezifikationen				
Modell	**Nennleistung, AC**	**Nennleistung, DC**	**Ø Elektrode**	**Kühlung**
SR-B 9	80 A bei 60 % Einschaltdauer	110 A bei 60 % Einschaltdauer	bis zu 1,6 mm	Gas
SR-B 17	100 A bei 60 % Einschaltdauer	140 A bei 60 % Einschaltdauer	bis zu 2,4 mm	Gas
SR-B 18	225 A bei 100 % Einschaltdauer	320 A bei 100 % Einschaltdauer	bis zu 4,0 mm	Wasser
SR-B 20	160 A bei 100 % Einschaltdauer	220 A bei 100 % Einschaltdauer	bis zu 3,2 mm	Wasser
SR-B 21	240 A bei 100 % Einschaltdauer	340 A bei 100 % Einschaltdauer	bis zu 3,2 mm	Wasser
SR-B 26	140 A bei 60 % Einschaltdauer	200 A bei 60 % Einschaltdauer	bis zu 4,0 mm	Gas
SR-B 26 HD	160 A bei 60 % Einschaltdauer	230 A bei 60 % Einschaltdauer	bis zu 4,0 mm	Gas
SR-B 400	315 A bei 100 % Einschaltdauer	450 A bei 100 % Einschaltdauer	bis zu 4,8 mm	Wasser

Bestellinformationen OKC25	4 m	8 m
SR-B 9V	0700025504	0700025505
SR-B 17V	0700025512	0700025513

FX = flexibler Kopf, V = Ventil, HD = robuste Ausführung, R = Fernregelung

Bestellinformationen OKC50	4 m	8 m	12 m	16 m
SR-B 9	0700025500	0700025501	-	-
SR-B 9-R	0700025559	-	-	-
SR-B 9FX	0700025506	0700025507	-	-
SR-B 9FX-R	-	0700025562	-	-
SR-B 17	0700025508	0700025509	0700025510	0700025511
SR-B 17-R	0700025563	0700025564	-	-
SR-B 17FX	0700025516	0700025517	-	-
SR-B 17V	0700025514	0700025515	-	-
SR-B 26	0700025518	0700025519	0700025520	0700025521
SR-B 26-R	0700025567	0700025568	-	-
SR-B 26FX	0700025524	0700025525	-	-
SR-B 26FX-R	0700025569	0700025570	-	-
SR-B 26HD	0700025526	0700025527	-	-
SR-B 26V	0700025522	0700025523	-	-
SR-B 26V HD	0700025530	0700025531	-	-
SR-B 26 FX HD	0700025532	0700025533	-	-
SR-B 18	0700025550	0700025551	-	-
SR-B 18FX	0700025554	0700025555	-	-
SR-B 20	0700025534	0700025535	-	-
SR-B 20FX	0700025536	0700025537	-	-
SR-B 21	0700025544	0700025545	0700025546	0700025547
SR-B 21FX	0700025548	0700025549	-	0700025558
SR-B 400	0700025538	0700025539	-	-
SR-B 400 R	0700025575	0700025576	-	-

FX = flexibler Kopf, V = Ventil, HD = robuste Ausführung, R = Fernregelung

SR-B - Verschleißteile

Düsen, Spannhülsen, Spannhülsengehäuse und Gaslinsen für die Brennermodelle **SR-B 9, SR-B 20 und SR-B 21**.

Bestellinformationen SR-B 9, SR-B 20, SR-B 21			
Nr.	**Größe**	**Beschreibung**	**Art.-Nr.**
1	Lang	Brennerkappe	**0365310051**
	Mittel		0365310050
	Kurz		0365310049
2		Hitzeschild	**0366960017**
3		Adapter für extra große Gaslinse	0157123026
4	Ø 0,5	Spannhülse, Standard und	0365310027
	Ø 1,0	Gaslinse	0365310028
	Ø 1,6	SR-B 9	**0365310029**
	Ø 2,0		0700025662
	Ø 2,4	SR-B 20/21	**0365310030**
	Ø 3,0		0700025663
	Ø 3,2		0365310091
5	Ø 0,5-1,6	Spannhülsengehäuse, Standard	0365310037
	Ø 2,0-2,4		0365310039
	Ø 3,0-3,2		0365310090
6	Ø 1,0	Spannhülsengehäuse mit Gaslinse	0157121016
	Ø 1,6		0157121017
	Ø 2,0-2,4		0157121018
	Ø 3,0-3,2		0157121041
7	Ø 6,4 (Nr. 4)	Gasdüse, Standard	0365310044
	Ø 8,0 (Nr. 5)	L = 30 mm	0365310045
	Ø 9,8 (Nr. 6)	SR-B 9	**0365310046**
	Ø 11,2 (Nr. 7)	SR-B 20/21	**0365310047**
	Ø 12,7 (Nr. 8)		0365310048
	Ø 15,9 (Nr. 10)		0588000440
-	Ø 5,0 (Nr. 3)	Gasdüse, Standard, lang	0700025664
	Ø 6,4 (Nr. 4)	L = 48 mm	0700025665
	Ø 8,0 (Nr. 5)	L = 48 mm	0700025666
	Ø 9,5 (Nr. 6)	L = 48 mm	0700025667
	Ø 6,5 (Nr. 4)	L = 63 mm	0700025668
	Ø 8,0 (Nr. 5)	L = 63 mm	0700025669
	Ø 9,5 (Nr. 6)	L = 63 mm	0700025670
	Ø 6,5 (Nr. 4)	L = 89 mm	0700025671
8	Ø 6,4 (Nr. 4)	Gasdüse für Gaslinse	0157121032
	Ø 8,0 (Nr. 5)	L = 25,5 mm	0157121033
	Ø 9,8 (Nr. 6)		0157121034
	Ø 11,2 (Nr. 7)		0157121039
	Ø 12,7 (Nr. 8)		0157121040
-	Ø 6,4 (Nr. 4)	Gasdüse für Gaslinse	0700025658
	Ø 8,0 (Nr. 5)	Lang L = 35 mm	0700025659
	Ø 9,8 (Nr. 6)	L = 35 mm	0700025660

Fettdruck = *Standardlieferung.*

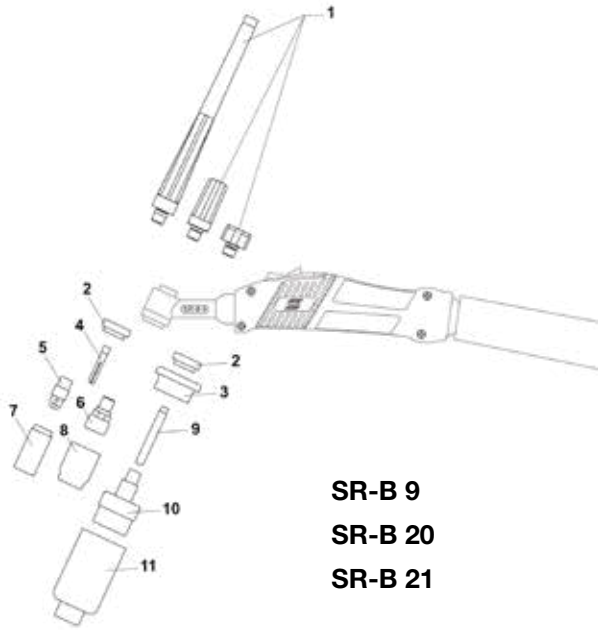

SR-B 9
SR-B 20
SR-B 21

Bestellinformationen SR-B 9, SR-B 20, SR-B 21			
Nr.	**Größe**	**Beschreibung**	**Art.-Nr.**
	Ø 11,2 (Nr. 7)	L = 35 mm	0700025661
9	Ø 1,0	Spannhülse für extra große Gas-	0700025672
	Ø 1,6	Linse	0700025673
	Ø 2,0-2,4		0700025674
	Ø 3,0-3,2		0700025675
10	Ø 1,0-1,6	Gaslinse, extra groß	0700025676
	Ø 2,4		0700025677
	Ø 3,2		0700025678
11	Ø 9,8 (Nr. 6)	Gasdüse für extra große	0157123088
	Ø 12,7 (Nr. 8)	Gaslinse	0157123089
	Ø 15,9 (Nr. 10)	L = 48 mm	0588000438
	Ø 19,0 (Nr. 12)	L = 48 mm	0157123098
	Ø 24,0	L = 48 mm	0588000437
	Ø 24,0	L = 34 mm	0700025679

SR-B - Verschleißteile

Düsen, Spannhülsen, Spannhülsengehäuse und Gaslinsen für die Brenner **SR-B 17, SR-B 26, SR-B 26 HD und SR-B 18**.

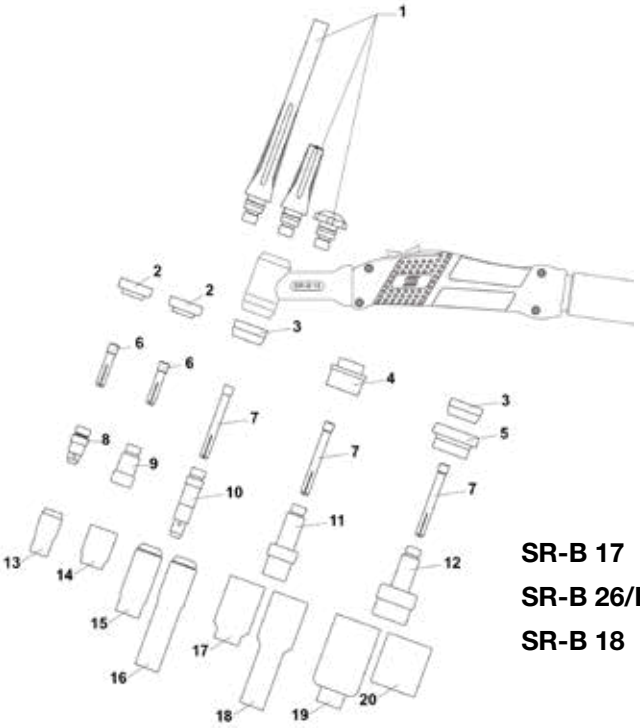

SR-B 17
SR-B 26/HD
SR-B 18

Bestellinformationen SR-B 17, SR-B 26/HD, SR-B 18			
Nr.	**Größe**	**Beschreibung**	**Art.-Nr.**
1	Lang	Brennerkappe	**0157123029**
	Mittel		0588000591
	Kurz		0157123028
2		Hitzeschild, klein	0700025680
3		Hitzeschild	**0366960016**
4		Hitzeschild für Gaslinse	0366960020
5		Hitzeschild für große Gaslinse	0366960021
6	Ø 1,0	Spannhülse, Standard und	0349501216
	Ø 1,6	für Gaslinse, kurz	0349501217
	Ø 2,4		0349501218
	Ø 3,2		0349501219
7	Ø 0,5	Spannhülse, Standard und	0157123009
	Ø 1,0	für Gaslinse	0157123010
	Ø 1,6		0157123011
	Ø 2,0		0700025681
	Ø 2,4		**0157123012**
	Ø 3,0		0700025682
	Ø 3,2		0157123013
	Ø 4,0		0157123014
8	Ø 1,0-1,6	Spannhülsengehäuse, kurz	0700025683
	Ø 2,0-2,4		0700025684
	Ø 3,0-3,2		0700025685
9	Ø 1,0-1,6	Spannhülsengehäuse, mit Gas	0700025686
	Ø 2,4	Linse, kurz	0700025687
	Ø 3,2		0700025688
10	Ø 0,5-1,6	Spannhülsengehäuse, Standard	0157123016
	Ø 2,0-2,4		**0157123017**
	Ø 3,0-3,2		0157123018
	Ø 4,0		0157123019
11	Ø 1,0	Spannhülsengehäuse mit	0157123021
	Ø 1,6	Gaslinse, Standard	0157123022
	Ø 2,0-2,4		0157123023
	Ø 3,0-3,2		0157123024
	Ø 4,0		0157123025
12	Ø 1,0	Spannhülsengehäuse mit extra	0157123083
	Ø 1,6	großer Gaslinse	0157123084
	Ø 2,0-2,4		0157123085
	Ø 3,0-3,2		0157123086
	Ø 4,0		0588000087
13	Ø 6,4 (Nr. 4)	Gasdüse	0365310044
	Ø 8,0 (Nr. 5)	L = 30 mm	0365310045
	Ø 9,8 (Nr. 6)		0365310046
	Ø 11,2 (Nr. 7)		0365310047
	Ø 12,7 (Nr. 8)		0365310048
	Ø 15,9 (Nr. 10)		0588000440
14	Ø 6,4 (Nr. 4)	Gasdüse für	0157121032
	Ø 8,0 (Nr. 5)	Gaslinse, kurz	0157121033
	Ø 9,8 (Nr. 6)	L = 25,5 mm	0157121034
	Ø 11,2 (Nr. 7)		0157121039

Bestellinformationen SR-B 17, SR-B 26/HD, SR-B 18			
Nr.	**Größe**	**Beschreibung**	**Art.-Nr.**
	Ø 12,7 (Nr. 8)		0157121040
15	Ø 6,4 (Nr. 4)	Gasdüse, Standard	0157123052
	Ø 8,0 (Nr. 5)	L = 47 mm	0157123053
	Ø 9,8 (Nr. 6)		**0157123054**
	Ø 11,2 (Nr. 7)		0157123055
	Ø 12,7 (Nr. 8)		0157123056
	Ø 15,9 (Nr. 10)		0588000442
	Ø 19 (Nr. 10)		0588000441
16	Ø 6,4 (Nr. 4)	Gasdüse, Standard	0700025689
	Ø 8,0 (Nr. 5)	L = 76 mm	0700025690
	Ø 9,8 (Nr. 6)		0700025691
	Ø 11,2 (Nr. 7)		0700025692
17	Ø 6,4 (Nr. 4)	Gasdüse für	0157123057
	Ø 8,0 (Nr. 5)	Gaslinse	0157123058
	Ø 9,8 (Nr. 6)	L = 42 mm	0157123059
	Ø 11,2 (Nr. 7)		0157123060
	Ø 12,7 (Nr. 8)		0157123061
	Ø 17,5		0588000439
18	Ø 6,4 (Nr. 4)	Gasdüse für	0700025693
	Ø 8,0 (Nr. 5)	Gaslinse	0700025694
	Ø 9,8 (Nr. 6)	L = 76 mm	0700025695
	Ø 11,2 (Nr. 7)		0700025696
	Ø 12,7 (Nr. 8)		0700025697
19	Ø 9,8 (Nr. 6)	Gasdüse für Gas-	0157123088
	Ø 12,5 (Nr. 8)	Linse, groß	0157123089
	Ø 15,9 (Nr. 10)	L = 48 mm	0588000438
	Ø 19 (Nr. 12)		0157123098
	Ø 24		0588000437
20	Ø 24	Gasdüse für Gas-	0700025679
		Linse, kurz	
		L = 34 mm	

Fettdruck = *Standardlieferung.*

SR-B - Verschleißteile

Düsen, Spannhülsen, Spannhülsengehäuse und Gaslinsen für Brenner **SR-B 400 t**.

Bestellinformationen SR-B 400			
Nr.	**Größe**	**Beschreibung**	**Art.-Nr.**
1	LANG	Brennerkappe	**0157123029**
	Mittel		0588000591
	Kurz		0157123028
2		Hitzeschild	**0366960018**
3	Ø 1,0	Spannhülse, Standard und	0157123010
	Ø 1,6	für Gaslinse	0157123011
	Ø 2,4		**0157123012**
	Ø 3,2		0157123013
	Ø 4,0		0157123014
4	Ø 2,4	Spannhülse, robuste Ausführung	0157123077
	Ø 3,2		0157123078
	Ø 4,0		0157123079
	Ø 4,8		0157123074
5	Ø 1,0-3,2	Spannhülsengehäuse, Standard	**0157123081**
	Ø 3,2-4,8		0157123082
6	Ø 1,0	Spannhülsengehäuse mit Gas-	0157123091
	Ø 1,6	Linse	0157123092
	Ø 2,4		0157123093
	Ø 3,2		0157123094
	Ø 4,0		0157123095
	Ø 4,8		0157123075
7	Ø 6,4 (Nr. 4)	Gasdüse, Standard	0157123057
	Ø 8,0 (Nr. 5)	und für Gaslinse	0157123058
	Ø 9,8 (Nr. 6)	L = 42 mm	**0157123059**
	Ø 11,2 (Nr. 7)		0157123060
	Ø 12,7 (Nr. 8)		0157123061
	Ø 17,5		0588000439
8	Ø 6,4 (Nr. 4)	Gasdüse, Standard	0700025693
	Ø 8,0 (Nr. 5)	und für Gaslinse	0700025694
	Ø 9,8 (Nr. 6)	L = 76 mm	0700025695
	Ø 11,2 (Nr. 7)		0700025696
	Ø 12,7 (Nr. 8)		0700025697

Fettdruck = *Standardlieferung.*

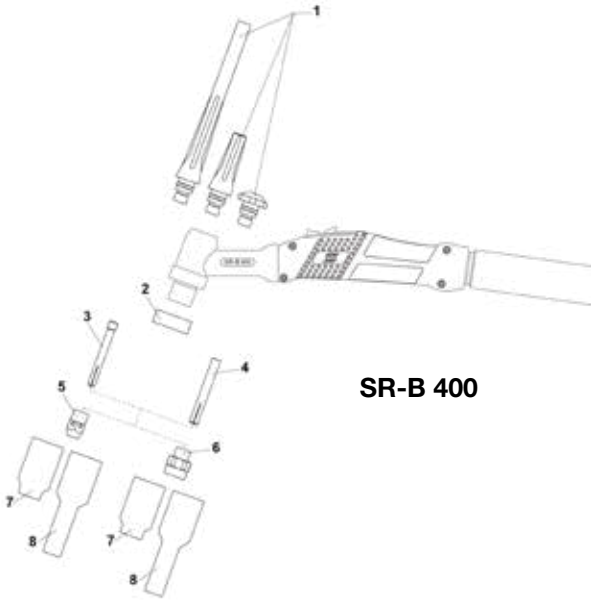

SR-B 400

Gegenüberstellungsliste TXH™ vs. SR-B				
TXH-Serie		**SR-B-Serie**		
TXH 121V OKC25, 4 m	0700300523	SR-B 9V OKC25G 3/8, 4 m		0700025504
TXH 121 OKC50, 4 m	0700300524	SR-B 9 OKC50, 4 m		0700025500
TXH 121F OKC25, 4 m	0700300525	SR-B 9FX OKC50, 4 m	Erfordert Adapter OKC50->25, 0590046800	0700025506
TXH 121F OKC50, 4 m	0700300526	SR-B 9FX OKC50, 4 m		0700025506
TXH 121 OKC50, 8 m	0700300529	SR-B 9 OKC50, 8 m		0700025501
TXH 121F OKC25, 8 m	0700300530	SR-B 9FX OKC50, 8 m	Erfordert Adapter OKC50->25, 0590046800	0700025507
TXH 121F OKC50, 8 m	0700300531	SR-B 9FX OKC50, 8 m		0700025507
TXH 151 OKC25, 4 m	0700300536	SR-B 17 OKC50, 4 m	Erfordert Adapter OKC50->25, 0590046800	0700025508
TXH 151V OKC25, 4 m	0700300537	SR-B 17V OKC25 3/8, 4 m		0700025512
TXH 151 OKC50 4 m	0700300538	SR-B 17 OKC50, 4 m		0700025508
TXH 151V OKC50, 4 m	0700300539	SR-B 17V OKC50 3/8, 4 m		0700025514
TXH 151F OKC25, 4 m	0700300540	SR-B 17FX OKC50, 4 m	Erfordert Adapter OKC50->25, 0590046800	0700025516
TXH 151F OKC50, 4 m	0700300541	SR-B 17FX OKC50, 4 m		0700025516
TXH 151 OKC25, 8 m	0700300542	SR-B 17 OKC50, 8 m	Erfordert Adapter OKC50->25, 0590046800	0700025509
TXH 151 OKC50, 8 m	0700300544	SR-B 17 OKC50, 8 m		0700025509
TXH 151V OKC50, 8 m	0700300545	SR-B 17V OKC50 3/8, 8 m		0700025515
TXH 151F OKC25, 8 m	0700300546	SR-B 17FX OKC50, 8 m	Erfordert Adapter OKC50->25, 0590046800	0700025517
TXH 151F OKC50, 8 m	0700300547	SR-B 17FX OKC50, 8 m		0700025517
TXH 201 OKC50, 4 m	0700300552	SR-B 26 OKC50, 4 m		0700025518
TXH 201V OKC50, 4 m	0700300553	SR-B 26V OKC50 3/8, 4 m		0700025522
TXH 201F OKC50, 4 m	0700300554	SR-B 26FX OKC50, 4 m		0700025524
TXH 201 OKC50, 8 m	0700300555	SR-B 26 OKC50, 8 m		0700025519
TXH 201V OKC50, 8 m	0700300556	SR-B 26V OKC50 3/8, 8 m		0700025523
TXH 201F, OKC50, 8 m	0700300557	SR-B 26FX OKC50, 8 m		0700025525
TXH 201 OKC25, 4 m	0700300558	SR-B 26 OKC50, 4 m	Erfordert Adapter OKC50->25, 0590046800	0700025518
TXH 201F OKC25, 4 m	0700300559	SR-B 26FX OKC50, 4 m	Erfordert Adapter OKC50->25, 0590046800	0700025524
TXH 201 OKC25, 8 m	0700300560	SR-B 26 OKC50, 8 m	Erfordert Adapter OKC50->25, 0590046800	0700025519
TXH 251w OKC50, 4 m	0700300561	SR-B 20 OKC50, 4 m		0700025534
TXH 251wF OKC50, 4 m	0700300562	SR-B 20FX OKC50, 4 m		0700025536
TXH 251w OKC50, 8 m	0700300563	SR-B 20 OKC50, 8 m		0700025535
TXH 251wF OKC50, 8 m	0700300564	SR-B 20FX OKC50, 8 m		0700025537
TXH 401w OKC50, 4 m	0700300565	SR-B 400 OKC50, 4 m		0700025538
TXH 401w HD OKC50, 4 m.	0700300566	SR-B 400 OKC50, 4 m		0700025538
TXH 401w OKC50, 8 m	0700300567	SR-B 400 OKC50, 8 m		0700025539
TXH 401w HD OKC50, 8 m.	0700300568	SR-B 400 OKC50, 8 m		0700025539
TXH 121r OKC50, 4 m	0700300620	SR-B 9-R OKC50, 4 m		0700025559
TXH 121Fr OKC50, 8 m	0700300623	SR-B 9FX-R OKC50, 8 m		0700025562
TXH 151r OKC50, 4 m	0700300624	SR-B 17-R OKC50, 4 m		0700025563
TXH 151r OKC50, 8 m	0700300626	SR-B 17-R OKC50, 8 m		0700025564
TXH 201r OKC50, 4 m	0700300628	SR-B 26-R OKC50, 4 m		0700025567
TXH 201Fr OKC50, 4 m	0700300629	SR-B 26FX-R OKC50, 4 m		0700025569
TXH 201r OKC50, 8 m	0700300630	SR-B 26-R OKC50, 8 m		0700025568
TXH 201Fr OKC50, 8 m	0700300631	SR-B 26FX-R OKC50, 8 m		0700025570
TXH 251wr OKC50, 4 m	0700300632	SR-B 21-R OKC50, 4 m		0700025571
TXH 251wFr OKC50, 4 m	0700300633	SR-B 21FX-R OKC50, 4 m		0700025573
TXH 251wr OKC50, 4 m	0700300634	SR-B 21-R OKC50, 8 m		0700025572
TXH 251wFr OKC50, 8 m	0700300635	SR-B 21FX-R OKC50, 8 m		0700025574
TXH 401wr OKC50, 4 m	0700300636	SR-B 400-R OKC50, 4 m		0700025575
TXH 401wr OKC50, 8 m	0700300638	SR-B 400-R OKC50, 8 m		0700025576
TXH 251W, 8 m, Fahrwagen, Fernregler	0700300659	SR-B 21R, 8 m, Heliarc	nur für Heliarc-Geräte	0700025577
TXH 401W, 8 m, Fahrwagen, Fernregler	0700300660	SR-B 400-R, 8 m, Heliarc	nur für Heliarc-Geräte	0700025579
TXH 251W, 8 m, Flexkopf, Fahrwagen, Fernregler	0700300663	SR-B 21FX-R, 8 m, Heliac	nur für Heliarc-Geräte	0700025578
TXH 252w, 4 m	0700300855	SR-B 21, OKC50, 4 m		0700025544
TXH 252w, 8 m	0700300856	SR-B 21, OKC50, 8 m		0700025545
TXH 202, 4 m (Rebel, 8-polig)	0700300857	SR-B 26, 4 m, Rebel	Nur für Rebel-Geräte mit Magnetventil	0700025580

WIG-Brenner XCT-B

Leistungsfähige WIG-Brenner im kompakten Format

- Durchdachte Optimierung von Brennerkopf und XCT-Spannhülse Dadurch erreicht der Brenner eine Gasabschirmung wie bei Verwendung einer Gaslinse
- Vereinfachtes System mit nur drei extrem langlebigen Verschleißteilen
- Ausgestattet mit der neuen Precision-Switch-Technologie wird eine präzise Bedienung mit optimierter Ergonomie erreicht
- Umfangreich getestet und ein bewährtes, kompaktes Design mit hoher Langlebigkeit
- Extrem kompakte Kopfgröße

Spezifikationen				
Modell	**Nennleistung, AC**	**Nennleistung, DC**	**Ø Elektrode**	**Kühlung**
XCT-B 400w	315 A bei 60 % Einschaltdauer	450 A bei 60 % Einschaltdauer	bis zu 4,0 mm	Wasser

Bestellinformationen	4 m	8 m	12 m	16 m
XCT-B 400w	0700025540	0700025541	0700025542	0700025543

Bestellinformationen SR-B 400			
Nr.	**Größe**	**Beschreibung**	**Art.-Nr.**
1	Lang	Brennerkappe	**0700025650**
	Mittel		0700025651
	Kurz		0700025652
2		Hitzeschild	0700025653
3	Ø 1,6	Spannhülse	0700025654
	Ø 2,4		**0700025655**
	Ø 3,2		0700025656
	Ø 4,0		0700025657
4	Ø 6,4 (Nr. 4)	Gasdüse, Standard	0157121032
	Ø 8,0 (Nr. 5)		0157121033
	Ø 9,8 (Nr. 6)	L = 25,5 mm	0157121034
	Ø 11,2 (Nr. 7)		0157121039
	Ø 12,7 (Nr. 8)		0157121040
	Ø 16,0 (Nr. 10)		0700025698
5	Ø 6,4 (Nr. 4)	Gasdüse	0700025658
	Ø 8,0 (Nr. 5)		0700025659
	Ø 9,8 (Nr. 6)	L = 35,0 mm	0700025660
	Ø 11,2 (Nr. 7)		**0700025661**
	Ø 16,0 (Nr. 10)		0700025699

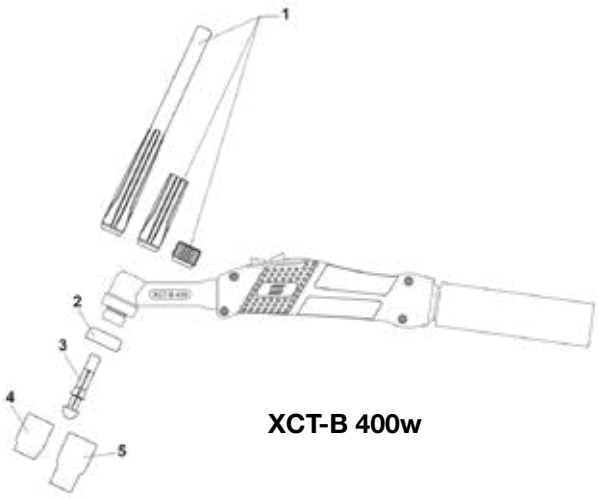

XCT-B 400w

Fernregler

MTA1 CAN

- CAN-basierter Fernregler für Steuergeräte TA4, TA6, U6, Robust Feed Pulse und $U8_2$

Bestellinformationen	
MTA1 CAN	0459491880

M1

- Analoger Fernregler für Warrior Feed. Regelung der Drahtvorschubgeschwindigkeit und Spannung

Bestellinformationen	
M1	0459491895

M1, 10Prog, CAN

- CAN-basierter MIG/MAG Synergie-Fernregler für Steuergeräte U6, Robust Feed Pulse und $U8_2$
- E-Hand/WIG: Speicher 1-10 und Spannungsregelung +/-

Bestellinformationen	
M1, 10Prog, CAN	0459491882

AT1 Coarse

- Analoger E-Hand/WIG-Fernregler für Stromquellen mit Fernregleranschluss - Warrior 400i/500i/750i
- E-Hand/WIG: Stromregelung

Bestellinformationen	
AT1 Coarse	0459491896

AT1 CAN

- CAN-basierter Standard-E-Hand- und WIG-Fernregler für Steuergeräte A2, A4, T4, T6, U6 und Aristo $U8_2$
- E-Hand/WIG: Stromregelung

Bestellinformationen	
AT1 CAN	0459491883

AT1 Coarse/Fine

- Analoger E-Hand/WIG-Fernregler für Stromquellen mit Fernregleranschluss - Warrior 400i/500i/750i
- E-Hand/WIG: Stromregelung, grob/fein

Bestellinformationen	
AT1 Coarse/Fine	0459491897

AT1 Coarse/Fine CAN

- CAN-basierter Standard-E-Hand- und WIG-Fernregler für Steuergeräte A2, A4, T4, T6, U6 und Aristo $U8_2$
- E-Hand/WIG: Stromregelung, grob/fein

Bestellinformationen	
AT1 Coarse/Fine CAN	0459491884

Fernregleradapter für CAN-basierte Systeme

- Für analoge E-Hand- und WIG-Fernregler. Zum Anschluss von WIG Up/Down Brenner, PSF RS3 Brenner und analoge Fernregler

Bestellinformationen	
RA 12 für E-Hand und WIG	0459491910
RA T1, Fernregler für WIG-Brenner, 12-polig[1]	0459491912
RA T1, Fernregler für WIG-Brenner, 10-polig[1]	0459491913

[1] *Halter und Kabel im Lieferumfang enthalten.*

Fernregler

Fußpedal - WIG

- WIG-Fuß-Fernregler. Regelung des Schweißstroms, Startfunktion. Begrenzung des Regelbereichs über die Stromquelle.

Bestellinformationen		
T1 Foot CAN, 5 m, 12-polig, Burndy		0460315880
T1 Foot CAN, 5 m, 10-polig, Amphenol		0460315881
ER 1F Foot, 5 m, 6-poliger Stecker	Renegade	0445550881
ER 1F Foot, 10 m, 6-poliger Stecker	Renegade	0445550882
Fußpedal, 4,5 m, 8-poliger Stecker	Rogue/Rebel	W4014450

Fernregler E-Hand

- Analoger Fernregler für WIG- und E-Hand-Schweißen, ausgestattet mit 1 Potentiometer zur Stromeinstellung
- Enthält Gummianschlusskabel mit einem 12-poligen Burndy-Anschluss und einem Metallhaken

Bestellinformationen		
MMA 1, 10 m	Caddy/Origo Arc	0349501024
MMA 3, 10 m	Renegade	0445870880
MMA 3, 35 m	Renegade	0445870881
MMA 4, 10 m	Rogue	0700500084

Bestellinformationen					
Weitere Fernregler					
Fußregler FS002	Caddy Arc/Warrior	0349090886	ER 1, 5 m, 6-poliger Stecker	Renegade	0445536881
Fußpedal FC-5C, 9 m	Heliarc	0558004234	ER 1, 10/25 m, 6-poliger Stecker	Renegade	0445536882/3

Optionen und Zubehör		
Anschlusskabel - 6-polig		
Länge 5 m	0445280880	Renegade ES 300i und ET 300i/300iP
Länge 10 m	0445280881	
Länge 25 m	0445280882	
Länge 5 m, ER 1F	0445254880	
Länge 10 m, ER 1F	0445254881	
Länge 10 m, ANALOG	0445204880	
Länge 25 m, ANALOG	0445204881	
Anschlusskabel - 10/4-polig		
Länge 0,25 m	0459960883	Origo Arc A22/A24, Origo Mig A24, Origo Feed MA23/MA24, Aristo Feed U6, Aristo Mig 4004i Pulse
Länge 5 m	0459960880	
Länge 10 m	0459960881	
Länge 25 m	0459960882	
Länge 5 m, HD*	0459960880	
Länge 10 m, HD*	0459960881	
Länge 25 m, HD*	0459960882	
Anschlusskabel - 12/4-polig, 12/8-polig, 23/8-polig		
Länge 0,25 m, CAN	0459554884	Caddy Tig 1500i/2000i TA34, Caddy Tig 2200i AC/DC, Origo Tig 3000i AC/DC, Aristo Tig 4000i TA4/TA6, Origo Tig 4300iw AC/DC, Origo Mig C3000i MA23/MA24, Aristo Mig C3000i MA6/U6, Aristo Feed $U8_2$, Aristo Mig U4000i/5000i/U5000i, RobustFeed Pulse/U6/U82
Länge 5 m, CAN	0459554880	
Länge 10 m, CAN	0459554881	
15 m, CAN	0459554882	
20 m, CAN	0459554883	
Länge 5 m, CAN, HD*	0459554980	
Länge 5 m, ANALOG, 12/8-polig	0459552880	Caddy Arc 151i/201i A33, Caddy Arc 251i, Origo Mig A13, Origo Arc 410c/650c/810c, Warrior 400i/500i/750i CC/CV, Aristo 500ix
Länge 10 m, ANALOG, 12/8-polig	0459552881	
Länge 15 m, ANALOG, 12/8-polig	0459552882	
Länge 25 m, ANALOG, 12/8-polig	0459552883	
Länge 5 m, ANALOG, 23/8-polig	0459553880	Origo Feed Airmatic M12/M13, Warrior 400i/500i/750i CC/CV, Warrior Feed 304
Länge 10 m, ANALOG, 23/8-polig	0459553881	

* Widerstandsfähiges Anschlusskabel für extreme Belastungen, z. B. heiße Werkstückoberflächen. Reduziert elektromagnetische Einflüsse von außen.

Fahrwagen

Mig

- Aristo Mig 5000i WC
- Aristo Mig U5000i WC

Inklusive Aufnahmedorn.

Nicht für Entlastungsarm geeignet.

Fahrwagen, Mig	0458530880

Mig

- Aristo Mig 5000i WC
- Aristo Mig U5000i WC

Fahrwagen für Entlastungsarm oder den Betrieb mit zwei Drahtvorschüben.

Für zwei große Gasflaschen, einschließlich zwei Aufnahmedorne.

Fahrwagen, Mig	0458603880

Wig

- Aristo Tig 4000i
- Origo Tig 4300iw AC/DC

Fahrwagen, Wig	0458530881

Kleine Gasflaschen, 5 -10 l

- Caddy Arc 151i/201i/251i
- Caddy Tig 1500i/2000i/2200i AC/DC

Dieser Wagen erhöht die Flexibilität des Caddy Arc/Tig.

Mit einstellbarem Griff. Ideal für den Transport in Werkstätten und Servicefahrzeugen.

Fahrwagen, klein	0459366885

2 Räder

- Caddy Arc 151i/201i/251i
- Caddy Tig 1500i/2000i/2200i AC/DC
- Renegade ES/ ET

Fahrwagen für große Gasflaschen 20-50 l.

Installation des Geräts mit Steuergerät in Fahrtrichtung.

Zweirädriger Fahrwagen für Caddy	0460330880
Zweirädriger Fahrwagen für Renegade	0460330881

2 Räder

- Origo Tig 3000i AC/DC

Universal-Fahrwagen für MIG/MAG und WIG-Geräte, für große Gasflaschen. Aufnahme für Kühlaggregat CoolMidi 1800.

Zweirädriger Fahrwagen	0459366890

4 Räder

- Origo Tig 3000i AC/DC

Universal-Fahrwagen für MIG/MAG und WIG-Geräte.

Aufnahme für Kühlaggregat CoolMidi 1800.

Vierrädriger Fahrwagen	0460060880

2 Räder

- Warrior 400i/ 500i
- Aristo® 500ix
- Mig 4004i WC
- RobustFeed/YardFeed

Verwendbar mit/ohne Kühler. Kein Gasflaschenhalter. Zur Verwendung mit zentraler Gasversorgung oder mit selbstschützenden Fülldrähten.

Zweirädriger Fahrwagen	0460564880

Fahrwagen

Caddy MIG und Rebel EMP

- Caddy Mig C160i/ C200i
- Rebel EMP

Caddy MIG, zweirädriger Fahrwagen	0459366887

Rebel EMP, zweirädriger Fahrwagen	0700300872

4 Räder

- Warrior 400i/ 500i
- Aristo® 500ix
- Aristo Mig 4004i Pulse

Für Warrior Feed oder RobustFeed.

Als Zubehör ist ein verlängerter Aufnahmedorn lieferbar. Mit Zubehör auch mit Entlastungsarm verwendbar.

Vierrädriger Fahrwagen	0349313450

4 Räder

- Rebel EMP

Vierrädriger Fahrwagen für Rebel	0349313500

Heliarc

- Heliarc 283i/ 353i AC/DC

Optional Fahrwagen und Aufnahme für Kühlaggregat.

Für mehr Mobilität und Stauraum.

Fahrwagen, Heliarc	0558101702

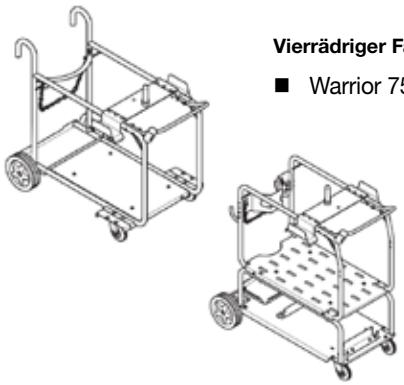

Vierrädriger Fahrwagen, HD

- Warrior 750i CC/CV

Vierrädriger Fahrwagen, luftgekühlt	0446398880
Vierrädriger Fahrwagen, wassergekühlt	0446270880

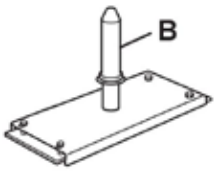

Isolierhülse (b),

Im Aufnahmedorn enthalten

Isolierhülse (B)	0278300401

Kühlaggregate und Autotransformatoren

EC 1000

Kompaktes Kühlaggregat für wassergekühlte WIG-Brenner. Kein Verbindungssatz oder Werkzeug erforderlich.

Geeignet für Renegade ET 300i/ET 300iP.

EC 1000	0445045880
Kühlmittel 10 l	0465720002

CoolMini

Kompaktes Kühlaggregat für wassergekühlte WIG-Brenner. Geeignet für Caddy Tig 2200i und Caddy Tig 2200i AC/DC.

CoolMini	0460144880
Verbindungssatz für Caddy Tig 2200i	0460509880
Kühlmittel 10 l	0465720002

CoolMidi 1000

Kompaktes Kühlaggregat für wassergekühlte Brenner.

Geeignet für Aristo Mig 3001i und Origo Mig 3001i.

CoolMidi 1000	0460490880
Verbindungssatz für Mig 3001i und Tig 3001i	0460685880
Wasserdurchflusswächter	0456855881
Wasserrückflussschutz	0461203880
Kühlmittel 10 l	0465720002

CoolMidi 1800

Kühlaggregat für wassergekühlte Brenner.

Geeignet für Origo Tig 3000i AC/DC, Origo Mig C3000i und Aristo Mig C3000i.

CoolMidi 1800	0459840880
Wasserdurchflusswächter	0456855881
Wasserrückflussschutz	0461203880
Kühlmittel 10 l	0465720002

COOL 1

Kühlaggregat für wassergekühlte Brenner. Geeignet für Origo Mig 4004i/5004i und Aristo Mig 4004i/Pulse.

COOL 1	0462300880
Wasserdurchflusswächter	0456855881
Kühlmittel 10 l	0465720002

OCE 2H

Kühlaggregat für wassergekühlte Brenner für manuelle und mechanisierte Lösungen.

OCE 2H	0414191881
Wasserdurchflusswächter OCE-2 H	0414231880
Kühlmittel 10 l	0465720002

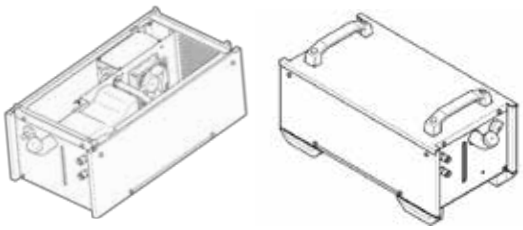

COOL 2

Kühlaggregat für wassergekühlte Brenner. Geeignet für Warrior 400i/500i CC/CV und Aristo 500ix.

* COOL 2 Standalone ist geeignet für Warrior 750i CC/CV.

COOL 2	0465427880
COOL 2, Standalone *	0465427881
Kühlmittel 10 l	0465720002

Autotrafo TUA 2

Autotransformator für verschiedene Netzspannungen, unterbaufähig für Tig 4000i, Tig 4300i AC/DC und Mig 5000i/U4000i/U5000i. Auch als Standalone-Gerät mit Griffen erhältlich.

Autotrafo TUA 2	0459145880
Griff für TUA 2 (2 Stück erforderlich)	0459307881

SENTINEL
SAB

HandyPlasma 35i/ 45i

Mobiles Plasmaschneiden

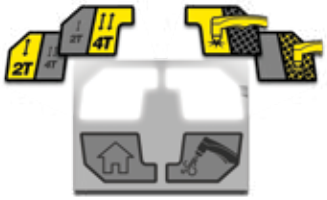

Einfaches, intuitives LCD-Bedienfeld

Dies ist eine leichte, tragbare Stromquelle für das Plasmaschneiden mit einphasiger Spannungsversorgung von 220/230 V und 50/60 Hz. Durch das farbige LCD-Bedienfeld und nur einen Regler für alle Einstellungen ist das Gerät sehr einfach zu bedienen.

Es ist keine Gaseinstellung erforderlich – das Gerät erkennt Einlass- und Auslassdruck automatisch. Ein Automatiksystem übernimmt die Gasspülung und verlängert so die Nutzungsdauer der Verschleißteile.

Erhältlich in zwei Versionen: HandyPlasma 35i und HandyPlasma 45i

- Leicht und tragbar, nur 13,5 kg schwer (einschl. Brenner)
- Einfache Bedienung über ein farbiges 2,8“-LCD-Bedienfeld und nur einen Regler für alle Einstellungen
- 2/4 - Takt Funktion
- Brennertastensperre für mehr Sicherheit
- Funktionen zum Schneiden von Gitterrosten oder Blechen
- Brenner im Lieferumfang enthalten
- 2 Jahre Garantie auf die Stromquelle und 3 Monate Garantie auf den Brenner

Spezifikationen		
	HandyPlasma 35i	**HandyPlasma 45i**
Primärspannung	220 V ±10 %, 50/60 Hz, 1-phasig	
Schneidleistung Baustahl Edelstahl Aluminium	 12 mm 10 mm 8 mm	 16 mm 12 mm 10 mm
Lochstechleistung	6 mm	10 mm
Nennscheinleistung kVA	8 kVA	9 kVA
Einschaltdauer	35 A bei 35 %	45 A bei 35 %
Luftdruck	7,3 bar	
Luftstrom	110 l/min	
Brenner-Luftdruck	4,6 bar	
Schutzart	IP21C	
Zertifizierung	CE	
Abmessungen L x B x H	415 x 176 x 324 mm	
Gewicht einschl. Brenner	13,5 kg	

Bestellinformationen	
HandyPlasma 35i	0559160135
HandyPlasma 45i	0559160145

Im Lieferumfang enthalten: Plasmabrenner, 3 m Werkstückkabel mit Masseklemme, Schultergurt, Druckluftanschluss und Luftfilterschlüssel.

Optionen und Zubehör	
Einlassluftfilter	0559337039
Plasmafiltereinsatz	0559337040
Kreisschneideeinrichtung	0559337041

Verschleiß- und Ersatzteile	
HandyPlasma Plasmabrenner 60A	0559337000
Plasmaschneiddüsen 35A (5 Stk.)	0559337001
Plasmaschneiddüsen 45A (5 Stk.)	0559337002
Elektrode (5 Stk.)	0559337003
Plasma-Abstandsschneidführung	0559337004
Plasma-Schutzkappe	0559337005
Plasma-O-Ring	0559337006
Plasmabrenner-Gasverteiler	0559337007

ESAB Cutmaster® 40

Bestes Leistungsgewicht seiner Klasse

Die Cutmaster 40 mit SL60™ 1Torch® stellt die perfekte Kombination aus Verständnis der Kundenanforderungen, fortschrittlicher Technologie und intelligentem Design dar. Neben dem besten Leistungsgewicht seiner Klasse bietet der leistungsstarke Cutmaster 40 mit SL60 1Torch eine erstklassige Schneidlichtbogenlänge und eine überragende Benutzerfreundlichkeit – ganz gleich, bei welcher Anwendung.

- Integriertes Mehrgriff-Design für höchste Mobilität und Langlebigkeit
- 35 % Einschaltdauer, je nach Anwendung. Automatische Erkennung der Eingangsspannung von 200-240 V
- Industrietauglicher Brenner SL60 1Torch mit ATC® (Advanced Torch Connector)
- Bis zu 12 mm empfohlene Lochstech- und Schneidleistung mit einem maximalen Trennschnitt von bis zu 16 mm
- Die im Lieferumfang enthaltene Elektrode der Serie Cutmaster Black mit einer bis zu 60 % längeren Lebensdauer der Verschleißteile
- Branchenführende 3-Jahres-Garantie auf die Stromquelle und 1 Jahr Garantie auf den Brenner

Spezifikationen	
Ausgangsstrom	15-40 A, stufenlos regelbar
Empfohlene Generatorgröße	8,0 kW
Leerlaufspannung	280 V
Eingangsspannung	200-240 VAC +/-10 %, 50/60Hz, 1-phasig
Einschaltdauer	35 % bei 40 A 60 % bei 30 A 100 % bei 20 A
Stromaufnahme *	I1eff: 15,5 A bei 230 V * 26 A bei 230 V
Netzanschlusskabel	Zufuhrkabel, 2,7 m, 2,5mm², 16-A-Stecker
Werkstückkabel mit Masseklemme	Werkstückkabel, 4 m, mit 50-mm-Anschluss
Gasanforderungen	Druckluft
Betriebstemperaturbereich	0-50 °C
Betriebsbereich Druckluftzufuhr	6,2-8,6 bar
Mindest-Luftdurchsatz (Schneiden und Fugenhobeln)	142-235 l/min
Empfohlene Schneidleistung	bis zu 12 mm
Maximaler Trennschnitt	bis zu 16 mm
Nenn-Lochstechleistung	12 mm
Brennereinschaltdauer SL60	100 % bei 40 A und 189 l/min Luftstrom
Brenner	SL60 1Torch (im Lieferumfang enthalten) SL60QD 1Torch
Abmessungen L x B x H	460 x 200 x 320 mm
Gewicht	10 kg

** bei maximaler Schneidleistung*

Schnittspezifikationen	
Blechdicke	**Empfohlene Schneidgeschwindigkeit**
1 mm	7670 mm/min
2 mm	6985 mm/min
4 mm	2667 mm/min
5 mm	1778 mm/min
6 mm	762 mm/min
9 mm	508 mm/min
13 mm	254 mm/min

Bestellinformationen	
ESAB Cutmaster 40, 1-phasig, mit SL60 1Torch, 5 m, 90° Brennerkörper	0559140004
Brenner	
Brenner SL60 1Torch und Kabel, 6,1 m, 75° Brennerkörper	7-5204
Brenner SL60 1Torch und Kabel, 15,2 m, 75° Brennerkörper	7-5205
Brenner SL60QD 1Torch und Kabel, 6,1 m, 75° Brennerkörper	7-5620
Brenner SL60QD 1Torch und Kabel, 15,2 m, 75° Brennerkörper	7-5650
Brenner SL60QD 1Torch, Griff-Baugruppe, 75° (ohne Kabel)	7-5681
SL60QD-Kabel, 6,1 m	4-5620
SL60QD-Kabel, 15,2 m	4-5650

Im Lieferumfang enthalten: Stromquelle Cutmaster 40, Brenner SL60, 90°, mit Kabel, Werkstückkabel mit Masseklemme, Ersatzteilsatz, 1/4"-NPT-Druckluftanschluss mit Schnellkupplung und Bedienungsanleitung.
Der Cutmaster 40 ist mit allen 1Torch ATC-Brenneranschlüssen kompatibel.

Verschleiß- und Ersatzteile für 1Torch	
Longlife-Elektrode Cutmaster Black	9-8214
Elektrode	9-8215
Zündkartusche	9-8213
Abstandhalter für Schneidführung	9-8251
Schutzkappe	9-8218
Schutzkappe, Max Life	9-8237
Schutzkappe Fugenhobeln	9-8241
Schutzkappe (nur Schleppschneiden)	9-8244
Deflektor	9-8243
Schneiddüse - Schleppschneiden (20 A)	9-8205
Schneiddüse - Schleppschneiden (30 A)	9-8206
Schneiddüse - Schleppschneiden (40 A)	9-8207
Schneiddüse - Abstandschneiden (40 A)	9-8208
Schneiddüse - Fugenhobeln „A", (max. 40 A)	9-8225
Schneiddüse - Fugenhobeln „B", (50-100 A)	9-8226
Schneiddüse - Fugenhobeln „C", (60-100 A)	9-8227
Schneiddüse - Fugenhobeln „D", (60-120 A)	9-8228

ESAB Cutmaster 60i

Bestes Leistungsgewicht seiner Klasse

Die Cutmaster 60i mit SL60QD 1Torch istellt die perfekte Kombination aus Verständnis der Kundenanforderungen, fortschrittlicher Technologie und intelligentem Design dar. Neben dem besten Leistungsgewicht seiner Klasse bietet der leistungsstarke Cutmaster 60i mit SL60QD 1Torch eine erstklassige Schneidlichtbogenlänge und eine überragende Benutzerfreundlichkeit – ganz gleich, bei welcher Anwendung.

- 7,6 kW Nennleistung, 50 % Einschaltdauer bei 60 A und Mehrgriff-Design für höchste Mobilität und Langlebigkeit
- SL60QD 1Torch mit ATC-Schnellentriegelung (Advanced Torch Connector), die, durch Verwendung der patentierten SureLok®-Technologie, einen selektiven Austausch der Brennergriffe oder der Brennerkabel ermöglicht - auch als RPT-Brenner erhältlich
- Empfohlene Schneidleistung 16 mm, Trennschnitt von mehr als 38 mm und Lochstechleistung von 16 mm
- Gut ablesbares, übergroßes Display mit Gasoptimier-Technologie und Wechselanzeige für Verschleißteile
- Branchenführende 3-Jahres-Garantie auf die Stromquelle und 1 Jahr Garantie auf den Brenner

Spezifikationen	
Ausgangsstrom	10-60 A, stufenlos regelbar
Empfohlene Generatorgröße	15 kW (volle Leistung)
Leerlaufspannung (OCV)	300 V
Eingangsspannung	400 VAC +/- 10 %, 50/60 Hz, 3-phasig
Einschaltdauer	50 % bei 60 A 60 % bei 50 A 100 % bei 40 A
Stromaufnahme	13,2 A bei 400 V
Netzanschlusskabel und Stecker	2,7 m
Werkstückkabel mit Masseklemme	6 m Werkstückkabel Nr. 8 mit 50-mm-Anschluss
Gasanforderungen	Druckluft
Betriebstemperaturbereich	0-50 °C
Betriebsbereich Druckluftzufuhr	6,2-8,6 bar
Anforderung Luftdurchsatz (Schneiden und Fugenhobeln)	142-235 l/min
Empfohlene Schneidleistung	20 mm
Maximaler Trennschnitt	38 mm
Nenn-Lochstechleistung	20 mm
Brennereinschaltdauer SL60QD	100 % bei 60 A bei 190 l/min
Brenner	SL60QD 1Torch (enthalten) SL60/SL100 1Torch SL100 1Torch, mechanisiert SL100SLV 1Torch, automatisiert
Abmessungen L x B x H	536 x 199 x 359 mm
Gewicht	16,8 kg

Bestellinformationen - Systeme	
ESAB Cutmaster 60i, 3-phasig, m. SL60QD 1Torch, 6,1 m, 75° Brennerkörper	0559156304
ESAB Cutmaster 60i, 3-phasig, m. SL60QD 1Torch, 15,2 m, 75° Brennerkörper	0559156314
Brenner	
Brenner SL60QD und Kabel, 6,1 m, 75° Brennerkörper	7-5620
Brenner SL60QD und Kabel, 15,2 m, 75° Brennerkörper	7-5650
SL60QD-Brennergriff, 75° Brennerkörper (ohne Kabel)	7-5681
SL60QD-Kabel, 6,1 m	4-5620
SL60QD-Kabel, 15,2 m	4-5650
Mechanisierter Brenner SL100, 1,5 m, 180° Brennerkörper	7-5213
Mechanisierter Brenner SL100, 3,0 m, 180° Brennerkörper	7-5214
Mechanisierter Brenner SL100, 7,6 m, 180° Brennerkörper	7-5215
Mechanisierter Brenner SL100, 15,2 m, 180° Brennerkörper	7-5216

Die Pakete enthalten: Stromquelle Cutmaster 60i, SL60QD 75°-Brenner mit Kabel, 6,1 m Werkstückkabel mit Masseklemme, Ersatzteilsatz, Bedienungsanleitung und Filterschlüssel.

Display mit Verschleißteil-wechselanzeige des Cutmaster 60i.

ESAB Cutmaster 60i

Schnittspezifikationen		
Blechdicke	**Empfohlene Schneidgeschwindigkeit**	**Maximale Schneidgeschwindigkeit**
6 mm	2030 mm/min	2794 mm/min
13 mm *	660 mm/min	914 mm/min
16 mm **	480 mm/min	610 mm/min
19 mm	360 mm/min	Für spezifische Anwendungen wenden Sie sich bitte an ESAB
25 mm	150 mm/min	Für spezifische Anwendungen wenden Sie sich bitte an ESAB
32 mm	110 mm/min	Für spezifische Anwendungen wenden Sie sich bitte an ESAB
38 mm	110 mm/min	Maximaler Trennschnitt

*Empfohlen ** Nenn-Lochstechleistung

Optionen und Zubehör	
Cutmaster MechPak, 7,6 m	7-7725
Cutmaster MechPak, 15,2 m	7-7750
Verschleißteilsatz Cutmaster Black Series	5-0061
Schneidführungssatz (Deluxe)	7-8910
Rundschneidführungssatz	7-3291
Filterschlüssel	9-9675
Verlängerung Handbedienung, 7,6 m	7-7744
Kabelverlängerung, 4,6 m	7-7544
Kabelverlängerung, 7,6 m	7-7545
Kabelverlängerung, 15,2 m	7-7552
Kabelabdeckung aus Leder, 6,1 m	9-1260
Mehrzweckwagen	7-8888
Kreis-/Rollenschneidführungssatz	7-7501
Hand-Fernregler, 6,1 m	7-3460
Einstufiger Luftfiltersatz	7-7507
Gerade Schneidführung	7-8911
Zweistufiger Luftfiltersatz	9-9387
Werkstückkabel Nr. 8 mit Masseklemme und 50-mm-Stecker	9-9692

Verschleiß- und Ersatzteile für 1Torch	
Longlife-Elektrode Cutmaster Black	9-8214
Zündkartusche	9-8213
Abstandhalter Schneidführung	9-8281
Schutzkappe	9-8218
Schutzkappe, Max Life	9-8237
Schutzkappe Fugenhobeln	9-8241
Schutzkappe (nur Schleppschneiden)	9-8235
Schutzkappe, Deflektor	9-8243
Schneiddüse - Schleppschneiden (60 A)	9-8252
Schneiddüse - Abstandschneiden (60 A)	9-8210
Schneiddüse - Fugenhobeln „A“, (max. 40 A), Profil: Flach/Schmal	9-8225
Schneiddüse - Fugenhobeln „B“, (50-100 A), Profil: Tief/Schmal	9-8226
Schneiddüse - Fugenhobeln „C“, (60-120 A), Profil: Mittel/Mittel	9-8227
Schneiddüse - Fugenhobeln „D“, (60-120 A), Profil: Flach/Breit	9-8228

1Torch® with SureLok® Technology

Anwendungshinweise für 1Torch-Verschleißteile

Schleppschneiden mit Kontaktdüse
Das bevorzugte Verfahren zum Schneiden dünner Metalle bis zu 6 mm Blechdicke. Erzeugt die beste Schnittqualität, die schmalsten Schnittfugenbreiten und erreicht die schnellsten Schneidgeschwindigkeiten mit wenigen bis zu keinen Verformungen. Bislang war das herkömmliche Schleppschneiden auf 40 A oder weniger begrenzt, jetzt aber ist es mit der Technologie der TRUE Cut Drag Tip Series™ von Thermal Dynamics möglich, mit bis zu 60 A zu schneiden. Die besten Ergebnisse werden mit Schutzkappe und der Schneiddüse in direktem Kontakt zum Werkstück erreicht (bis zu 60 A).

Abstandsschneiden
Das bevorzugte Verfahren zum Schneiden von Metallen mit Blechdicken von mehr als 6 mm und Stromstärken von mehr als 60 A. Es bietet sehr gute Einsehbarkeit und Zugänglichkeit. Schutzkappe für das „Abstands-“ Schneiden (mit der Schneiddüse 3 bis 6 mm vom Werkstück). Durch Verwendung des Schutzkappengehäuses zusammen mit dem Deflektor wird die Lebensdauer der Verschleißteile erhöht und die Wärmereflexionsbeständigkeit verbessert. Diese Kombination bietet ähnliche Schnittergebnisse wie mit der einzelnen Schutzkappe sowie ein erleichtertes Wechseln zum Fugenhobeln oder Schleppschneiden mit Schutzkappe.

Schleppschneiden mit Schutzkappe
Bei diesem bedienungsfreundlichen Schneidverfahren mit 70-120 A wird ein konstanter Abstand zum Werkstück aufrechterhalten. Bei Metallstärken von mehr als 6 mm muss die Schutzkappe mit dem Werkstück in Kontakt kommen. Beim Schleppschneiden mit Schutzkappe muss das Schutzkappengehäuse der Stromstärke entsprechend gewählt werden. Dieses Verfahren eignet sich nicht für das Schneiden von Dünnblechen.

Fugenhobeln
Ein einfaches Verfahren zum Abtragen von Metall durch Anwinkeln des Brenners bis zu einem Anschnittwinkel von 35-45 Grad und unter Verwendung einer Fugenhobeldüse. Unter Beibehaltung eines konstanten Abstands ermöglicht dies einen nur partiellen Einbrand in das Werkstück und somit den Metallabtrag von der Oberfläche. Dabei ist der Materialabtrag und das Profil der Fuge von der Stromstärke, Verfahrgeschwindigkeit, dem Abstand, Anschnittwinkel und der Düsengröße abhängig. Das Schutzkappengehäuse kann entweder mit der Fugenhobelschutzkappe oder dem Schutzdeflektor verwendet werden. Es kann auch nur die einzelne Schutzkappe verwendet werden.

ESAB Cutmaster 80

TRUE™ Schneidleistung

Die Cutmaster 80 von ESAB wiegt nur 19,5 kg und bietet dennoch eine überlegene Schneidleistung. Lassen Sie sich nicht von der Größe des Gerätes täuschen – der Cutmaster 80 hat eine kontinuierliche Schneidleistung von 25 mm bei einer maximalen Leistung von 38 mm. Wie auch alle anderen Cutmaster der TRUE™-Serie von ESAB ist das Gerät mit 1Torch® ausgestattet.

Die Pakete enthalten: Stromquelle, SL60 1Torch, Ersatzteilsatz, Luftfilter/Regler, Werkstückkabel mit Klemme und Stromkabel.

- TRUE Cut – 25 mm
- Brenner mit Schnellentriegelung für einfache Wartung oder Umrüstung der Brenner
- Automatisches Wiederzünden für maximale Produktivität auf Metallgittern oder Streckmetallen
- TRUE-Guard™-Schutzbügel für ultimativen Schutz
- SureLok-Technologie für bessere Schnitte und längere Lebensdauer der Teile

Spezifikationen	
Empfohlene Schneidleistung	25 mm
Maximale Schneidleistung	38 mm
Nenn-Lochstechleistung	15 mm
Max. Ausgangsstrom	80 A
Ausgangsleistung	9 kW
Abmessungen	305 x 381 x 610 mm
Gewicht	19,5 kg
Luftdruck	5,2 bar
Luftstrom	190 l/s
Eingangsspannung	400 V, 3-phasig, 50/60 Hz
Einschaltdauer	40 % bei 80 A
Stromaufnahme	20 A bei 400 V, 3-phasig

Verschleiß- und Ersatzteile für 1Torch	
Elektrode	9-8215
Zündkartusche	9-8213
Zündkartusche - robuste Ausführung (HD)	9-8277
Schneiddüse - Schleppschneiden (60 A)	9-8252
Schneiddüse - Abstandschneiden (80 A)	9-8211
Schneiddüse - Fugenhobeln B (50-100A)	9-8226
Schneiddüse - Fugenhobeln C (60-120A)	9-8227
Schneiddüse - Fugenhobeln D (60-120A)	9-8228
Schutzkappe	9-8218
Schutzkappe, Max Life	9-8237
Schutzkappe (nur Schleppschneiden)	9-8236
Deflektor	9-8243
Schutzkappe - Fugenhobeln	9-8241

Bestellinformationen	
ESAB Cutmaster 80, 6,1 m, SL60, 400 V, 3-phasig, CE	0559113304
ESAB Cutmaster 80, 15,2 m, SL60, 400 V, 3-phasig, CE	0559113314

Optionen und Zubehör	
Ersatzteilsatz (80A)	5-2555
Rundschneidführungssatz Deluxe	7-8910
Rundschneidführungssatz	7-3291
Kreis-/Rollenschneidführungssatz	7-7501
Gerader Schnneidführungssatz	7-8911
Abstandhalter für Schneidführung 40A	9-8251
Abstandhalter für Schneidführung 60-120A	9-8281
Schutzabdeckung für Brennertaste	9-8420
Kabelabdeckung aus Leder, 6,1 m	9-1260
Kabelabdeckung aus Leder, 15,2 m	9-1280
Hand-Fernregler	7-3460
Verlängerung Handbedienung	7-7744
ATC 1Torch, Kabelverlängerung, 4,6 m	7-7544
ATC 1Torch, Kabelverlängerung, 7,6 m	7-7545
ATC 1Torch, Kabelverlängerung, 15,2 m	7-7552
Einstufiger Luftfiltersatz	7-7507
Zweistufiger Luftfilter	9-9387
Mehrzweckwagen	7-8888
ATC® 1Torch® SL 60, 75°, 6,1 m	7-5204
ATC® 1Torch® SL 60, 90°, 6,1 m	7-5260

Hinweis: Alle Ersatzteilsätze enthalten zehn (10) Schneiddüsen, fünf (5) Elektroden und eine (1) Zündkartusche.

Schneidführungssatz (Deluxe)

Gerader Schnneidführungssat

Einstufiger Luftfilter

Zweistufiger Luftfilter

FUGENHOBELPROFILE				
	Ausgangsleistung	Tiefe	Breite	Profil
Schneid-düse A	40 A (MAX.)	Flach	Schmal	
Schneid-düse B	50-100 A	Tief	Schmal	
Schneid-düse C	60-120 A	Mittel	Mittel	
Schneid-düse D	60-120 A	Flach	Breit	
Schneid-düse E	120 A	Mittel	Breit	

Profildiagramm zur Auswahl der richtigen Fugenhobeldüse für Ihre Anwendung.

ESAB Cutmaster 100

TRUE™ Schneidleistung

Die ESAB Cutmaster 100 wiegt 28 kg und liefert einen Schweißstrom von 100 Ampere. Das leichte, kompakte Design macht dieses Gerät zum mobilsten und leistungsstärksten Schneidegerät, das es auf dem Markt gibt. Dieses Gerät hat in Kombination mit dem 1Torch eine maximale Schneidleistung von 45 mm. Mehr, als jedes andere System seiner Klasse!

Die Pakete enthalten: Stromquelle, SL100 1Torch, Ersatzteilsatz, Luftfilter/Regler, Werkstückkabel mit Klemme und Stromkabel.

- TRUE Cut – 35 mm
- Brenner mit Schnellentriegelung für einfache Wartung oder Umrüstung der Brenner
- Automatisches Wiederzünden für maximale Produktivität auf Metallgittern oder Streckmetallen
- TRUE-Guard-Schutzbügel für ultimativen Schutz
- SureLok-Technologie für bessere Schnitte und längere Lebensdauer der Teile

Spezifikationen	
Empfohlene Schneidleistung	35 mm
Maximale Schneidleistung	45 mm
Nenn-Lochstechleistung	20 mm
Max. Ausgangsstrom	100 A
Ausgangsleistung	12 kW
Abmessungen	305 x 381 x 762 mm
Gewicht	28,1 kg
Luftdruck	5,2 bar
Luftstrom	212 l/s
Eingangsspannung	400 V, 3-phasig, 50/60 Hz
Einschaltdauer	80 % bei 100 A
Stromaufnahme	27 A bei 400 V, 3-phasig

Verschleiß- und Ersatzteile für 1Torch	
Elektrode	9-8215
Zündkartusche	9-8213
Zündkartusche - robuste Ausführung (HD)	9-8277
Schneiddüse - Schleppschneiden (60 A)	9-8252
Schneiddüse - Abstandschneiden (90-100A)	9-8212
Schneiddüse - Fugenhobeln B (50-100A)	9-8226
Schneiddüse - Fugenhobeln C (60-120A)	9-8227
Schneiddüse - Fugenhobeln D (60-120A)	9-8228
Schutzkappe	9-8218
Schutzkappe, Max Life	9-8237
Schutzkappe (nur Schleppschneiden)	9-8236
Deflektor	9-8243
Schutzkappe - Fugenhobeln	9-8241

Bestellinformationen	
ESAB Cutmaster 100, 6,1 m, SL100, 400 V, 3-phasig, CE	0559117304
ESAB Cutmaster 100, 15,2 m, SL100, 400 V, 3-phasig, CE	0559117314

Optionen und Zubehör	
Ersatzteilsatz (100A)	5-2556
Rundschneidführungssatz Deluxe	7-8910
Rundschneidführungssatz	7-3291
Kreis-/Rollenschneidführungssatz	7-7501
Gerader Schnneidführungssatz	7-8911
Abstandhalter für Schneidführung 40A	9-8251
Abstandhalter für Schneidführung 60-120A	9-8281
Schutzabdeckung für Brennertaste	9-8420
Kabelabdeckung aus Leder, 6,1 m	9-1260
Kabelabdeckung aus Leder, 15,2 m	9-1280
Hand-Fernregler	7-3460
Verlängerung Handbedienung	7-7744
ATC 1Torch, Kabelverlängerung, 4,6 m	7-7544
ATC 1Torch, Kabelverlängerung, 7,6 m	7-7545
ATC 1Torch, Kabelverlängerung, 15,2 m	7-7552
Einstufiger Luftfiltersatz	7-7507
Zweistufiger Luftfilter	9-9387
Mehrzweckwagen	7-8888
ATC® 1Torch® SL 100, 75°, 6,1 m	7-5206
ATC® 1Torch® SL 100, 90°, 6,1 m	7-5263

Hinweis: Alle Ersatzteilsätze enthalten zehn (10) Schneiddüsen, fünf (5) Elektroden und eine (1) Zündkartusche.

Schneidführungssatz (Deluxe)

Gerader Schnneidführungssat

Einstufiger Luftfilter

Zweistufiger Luftfilter

FUGENHOBELPROFILE				
	Ausgangsleistung	Tiefe	Breite	Profil
Schneid-düse A	40 A (MAX.)	Flach	Schmal	
Schneid-düse B	50-100 A	Tief	Schmal	
Schneid-düse C	60-120 A	Mittel	Mittel	
Schneid-düse D	60-120 A	Flach	Breit	
Schneid-düse E	120 A	Mittel	Breit	

Profildiagramm zur Auswahl der richtigen Fugenhobeldüse für Ihre Anwendung.

ESAB Cutmaster 120

TRUE™ Schneidleistung

Die ESAB Cutmaster 120 wiegt nur 28 kg und liefert einen Schweißstrom von 120 Ampere für eine empfohlene kontinuierliche Schneidleistung von 40 mm bei einer maximalen Schneidleistung von 55 mm. Wie alle anderen Cutmaster ist auch diese Einheit standardmäßig mit dem 1Torch ausgestattet, der Ihnen die branchenweit anerkannte Zuverlässigkeit und den dazugehörigen Komfort bietet.

Die Pakete enthalten: Stromquelle, SL100 1Torch, Ersatzteilsatz, Luftfilter/Regler, Werkstückkabel mit Klemme und Stromkabel.

- TRUE Cut – 40 mm
- Brenner mit Schnellentriegelung für einfache Wartung oder Umrüstung der Brenner
- Automatisches Wiederzünden für maximale Produktivität auf Metallgittern oder Streckmetallen
- TRUE-Guard-Schutzbügel für ultimativen Schutz
- SureLok-Technologie für bessere Schnitte und längere Lebensdauer der Teile

Spezifikationen	
Empfohlene Schneidleistung	40 mm
Maximale Schneidleistung	55 mm
Nenn-Lochstechleistung	25 mm
Max. Ausgangsstrom	120 A
Ausgangsleistung	15,4 kW
Abmessungen	305 x 381 x 762 mm
Gewicht	28,1 kg
Luftdruck	5,2 bar
Luftstrom	212 l/s
Eingangsspannung	400 V, 3-phasig, 50/60 Hz
Einschaltdauer	40 % bei 120 A
Stromaufnahme	32 A bei 400 V, 3-phasig

Verschleiß- und Ersatzteile für 1Torch	
Elektrode	9-8215
Zündkartusche	9-8213
Zündkartusche - robuste Ausführung (HD)	9-8277
Schneiddüse - Schleppschneiden (60 A)	9-8252
Schneiddüse - Abstandschneiden (120 A)	9-8253
Schneiddüse - Fugenhobeln B (50-100A)	9-8226
Schneiddüse - Fugenhobeln C (60-120A)	9-8227
Schneiddüse - Fugenhobeln D (60-120A)	9-8228
Schneiddüse - Fugenhobeln E (120A)	9-8254
Schutzkappe	9-8218
Schutzkappe, Max Life	9-8237
Schutzkappe (nur Schleppschneiden)	9-8258
Deflektor	9-8243
Schutzkappe - Fugenhobeln	9-8241

Bestellinformationen	
ESAB Cutmaster 120, 6,1 m, SL100, 400 V, 3-phasig, CE	0559119304
ESAB Cutmaster 120, 15,2 m, SL100, 400 V, 3-phasig, CE	0559119314

Optionen und Zubehör	
Rundschneidführungssatz Deluxe	7-8910
Rundschneidführungssatz	7-3291
Kreis-/Rollenschneidführungssatz	7-7501
Gerader Schnneidführungssatz	7-8911
Abstandhalter für Schneidführung 40A	9-8251
Abstandhalter für Schneidführung 60-120A	9-8281
Schutzabdeckung für Brennertaste	9-8420
Kabelabdeckung aus Leder, 6,1 m	9-1260
Kabelabdeckung aus Leder, 15,2 m	9-1280
Hand-Fernregler	7-3460
Verlängerung Handbedienung	7-7744
ATC 1Torch, Kabelverlängerung, 4,6 m	7-7544
ATC 1Torch, Kabelverlängerung, 7,6 m	7-7545
ATC 1Torch, Kabelverlängerung, 15,2 m	7-7552
Einstufiger Luftfiltersatz	7-7507
Zweistufiger Luftfilter	9-9387
Mehrzweckwagen	7-8888
ATC® 1Torch® SL 100, 75°, 6,1 m	7-5206
ATC® 1Torch® SL 100, 90°, 6,1 m	7-5263

Hinweis: Alle Ersatzteilsätze enthalten zehn (10) Schneiddüsen, fünf (5) Elektroden und eine (1) Zündkartusche.

Schneidführungssatz (Deluxe)

Gerader Schnneidführungssat

Einstufiger Luftfilter

Zweistufiger Luftfilter

FUGENHOBELPROFILE				
	Ausgangsleistung	Tiefe	Breite	Profil
Schneid-düse A	40 A (MAX.)	Flach	Schmal	
Schneid-düse B	50-100 A	Tief	Schmal	
Schneid-düse C	60-120 A	Mittel	Mittel	
Schneid-düse D	60-120 A	Flach	Breit	
Schneid-düse E	120 A	Mittel	Breit	

Profildiagramm zur Auswahl der richtigen Fugenhobeldüse für Ihre Anwendung.

1Torch SL60, SL60QD und SL100

Plasmabrenner für leichte bis schwere Anwendungen

1Torch® with SureLok® Technology

- Ergonomischer Griff mit Brennertaste
- Einfacher Austausch von Verschleißteilen, weniger Verschleißteile
- Neue Schnellentriegelungsoption Advanced Torch Connector (ATC)
- Ausgezeichnete Schneideverhältnisse, auch bei höheren Schnittgeschwindigkeiten
- 1 Jahre Garantie

Spezifikationen SL60 / SL60QD 1Torch	
Ausgangsstrom, A	20-80
Betriebsbereich Druckluftzufuhr	6,2-8,6 bar
Anforderungen Luftstrom	142-235 l/s
Einschaltdauer	100 % bei 60 A
Brenner-Luftdruck	5,2 bar
Brenner-Luftverbrauch	190 l/s

Spezifikationen SL100 1Torch	
Ausgangsstrom, A	20-120
Betriebsbereich Druckluftzufuhr	6,2 -8,6 bar
Anforderungen Luftstrom	142-235 l/s
Einschaltdauer	100 % bei 100 A
Brenner-Luftdruck	5,2 bar
Brenner-Luftverbrauch	190 l/s

Bestellinformationen	
Brenner SL60QD und Kabel, 6,1 m, 75° Brennerkörper	7-5604
Brenner SL60QD und Kabel, 15,2 m, 75° Brennerkörper	7-5605
SL60QD-Brennergriff, 75°-Kopf (ohne Kabel)	7-5680
SL60QD-Kabel, 6,1 m	4-5604
SL60QD-Kabel, 15,2 m	4-5605
Brenner SL60 und Kabel, 6,1 m, 75° Brennerkörper	7-5204
Brenner SL60 und Kabel, 15,2 m, 75° Brennerkörper	7-5205
Brenner SL60 und Kabel, 6,1 m, 90° Brennerkörper	7-5260
Brenner SL100 und Kabel, 6,1 m, 75° Brennerkörper	7-5206
Brenner SL100 und Kabel, 6,1 m, 90° Brennerkörper	7-5263
Brenner SL100, mechanisiert, 1,5 m, 180° Brennerkörper	7-5213
Brenner SL100, mechanisiert, 3,0 m, 180° Brennerkörper	7-5214
Brenner SL100, mechanisiert, 7,6 m, 180° Brennerkörper	7-5215
Brenner SL100, mechanisiert, 15,2 m, 180° Brennerkörper	7-5216

SL60 - Verschleißteile

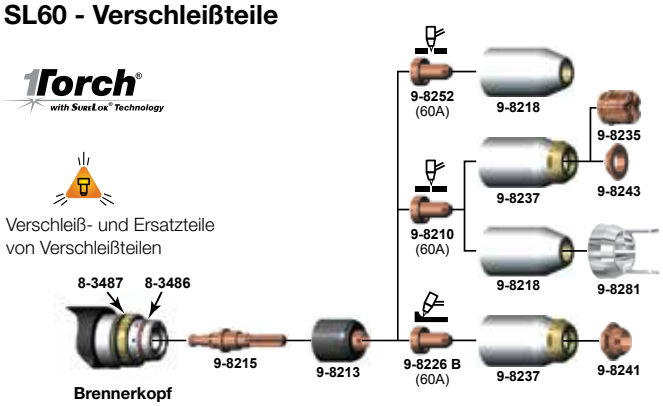

Advanced Torch Connector (ATC)

Das ATC-Schnellentriegelungssystem sorgt für zusätzliche Flexibilität bei nahezu jedem Plasmasystem. Der Wechsel eines Brenners, einer beschädigten Einheit oder von Schlauchpaketen kann schnell und problemlos erfolgen und erfordert kein Werkzeug.

Die ATC-Schlauchpaketverlängerungen bieten eine enorme Flexibilität, sodass bis zu 30,4 m von der Stromquelle entfernt gearbeitet werden kann. Das ATC-System ermöglicht es, die Gesamtlänge die Länge des Schlauchpakets den sich verändernden Anforderungen anzupassen.

PT-Plasmabrenner

PT-37

Plasmabrenner PT-37	
Beschreibung	**Art.-Nr.**
PT-37, mit Halter, 7,6 m Kabel	0558004862
PT-37, ohne Halter, 5,2 m Kabel	0558004895
Brennerauflage	0558005926

Optionen und Zubehör (Mechanisierung)	
CNC-Schnittstelle mit 15,2 m Kabel	0558004215
Plug-and-Play-Mechanisierungssatz	0558007885
Fernregler	0558008349

PT-38

Bestellinformationen PT-38	
Plasmabrenner PT-38, 7,6 m	0558006786
Plasmabrenner PT-38, 15,2 m	0558006787

Ohne Verschleißteile

Optionen und Zubehör	
Verschleißteilsatz, 60 A	0558008419
Verschleißteilsatz, 90 A	0558007640
Brennerführungssatz Deluxe (für Kreise Ø 45-1060 mm)	0558003258
Einfacher Brennerführungssatz (für Kreise Ø 45-750 mm)	0558002675
Verschleißteile für Brenner mit PowerCut™ 900	
Hitzeschild	0558008094
Düse 60 A	0558008417
Düse 40 A (Schleppschneiden)	0558007682
Elektrode	0558005220
Gasdiffusor 30-70 A	0558005217
Abstandhalter für Schneidführung	0558008592
Hitzeschild für Fugenhobeln*	0558008591
Fugenhobeldüse*	0558008588
Verschleißteile für Brenner mit PowerCut™ 1600	
Hitzeschild	0558008094
Düse 90 A	0558007680
Düse 70 A	0558005219
Düse 40 A (Schleppschneiden)	0558007682
Elektrode	0558005220
Gasdiffusor 30-70 A	0558005217
Gasdiffusor 90 A**	0558004870
Abstandhalter für Schneidführung	0558006614
Hitzeschild für Fugenhobeln**	0558008186
Fugenhobeldüse**	0558007681

** Nur für Fugenhobeln mit PowerCut 900*
*** Nur für Fugenhobeln mit PowerCut 1600*

- Ergonomischer Griff für mehr Bedienkomfort
- Großer Schalter für bessere Handhabung beim Tragen von Schutzhandschuhen
- Neue Rückblastechnik
- Einfacher Austausch von Verschleißteilen, weniger Verschleißteile.
- Robuste Zugentlastung
- Werkzeugloser Brennerwechsel

PT-39

Bestellinformationen PT-39	
Ersatzbrenner PT-39 PC400, 4,5 *)	0558010576
Ersatzbrenner PT-39 PC700, 7,6 *)	0558011580

*) Verschleißteile müssen separat bestellt werden

Optionen und Zubehör	
Verschleißteilsatz 50 A	0558010585
Verschleißteilsatz 20-30 A	0558010586

Verschleiß- und Ersatzteile	
Elektrode	0558005220
Dralleinsatz 30-80 A	0558005217
Düse 20-30 A	0558011620
Düse 50 A	0558004878
Hitzeschild, CE	0558011886
Abstandhalter für Schneidführung	0558010581

Basis-Rundschneidführungssatz für PT-38

Das Deluxe-Brennerpaket für runde Schnitte von 45 bis 1060 mm Durchmesser. Die Mitte wird mit einem Stift, Magnet oder Saugnapf fixiert. Auch für gerade Schnitte geeignet.

PT-26

Bestellinformationen PT-26	
Plasmabrenner PT-26, 7,6 m, 70°	0558002208
Plasmabrenner PT-26, 15,2 m, 70°	0558002209
Plasmabrenner PT-26, 7,6 m, 90°	0558004031
Plasmabrenner PT-26, 15,2 m, 90°	0558004032
PT-26, gerader Brenner für Mechanisierung, 7,6 m	0558002320
PT-26, gerader Brenner für Mechanisierung, 15,2 m	0558002321

Optionen und Zubehör	
Verschleißteilsatz 150 A	0558002864
Verschleißteilsatz 300 A für Deuce Pack	0558004030
Lederummantelung für Brennerschlauch, 7,6 m	0558002921
Lederummantelung für Brennerschlauch, 15,2 m	0558002922
Fugenhobeldüse 200 A	0558003718
Fugenhobeldüse 300 A	0558003795
Hitzeschild für Brenner (zum Fugenhobeln)	0558003797

Verschleiß- und Ersatzteile	
Oberer O-Ring für Brennerkörper	0558003721
Unterer O-Ring für Brennerkörper	0558003720
Elektroden-Halter, einschl. O-Ring	0558003707
Oberer O-Ring für Elektroden-Halter	0558003708
Unterer O-Ring für Elektroden-Halter	0558003709
Kühlrohr	0558003710
Isolator, einschl. O-Ring	0558003711
O-Ring für Isolator	0558003712
Elektrode, Luft, N_2, N_2/H	0558003722
Elektrode, Ar/H	0558003723
Düse, 50 A (mit O-Ring)	0558003716
Düse, 150 A (mit O-Ring)	0558003717
Düse, 250 A (mit O-Ring)	0558003798
Düse, 300 A (mit O-Ring)	0558003794
Oberer O-Ring für Elektrode	0558003724
Unterer O-Ring für Elektrode	0558003725
Abstandhalter für Schneidführung	0558003713

Verschleißteilsatz PT-38

// NOTIZEN

// NOTIZEN

// NOTIZEN

// NOTIZEN

UNÜBERTROFFENER SERVICE UND SUPPORT.

Bei allen ESAB-Produkten können Sie sich auf unser Engagement für hervorragenden Kundendienst und Support verlassen. Unser geschulter Kundendienst ist darauf vorbereitet, schnell sämtliche Fragen zu beantworten, Probleme zu lösen und Sie bei der Wartung und Aufrüstung Ihrer Geräte zu unterstützen. Außerdem erhalten Sie auf unsere Produkte die branchenweit umfangreichste Garantie.

Bei ESAB können Sie sicher sein, dass Sie ein Produkt erwerben, das Ihren gegenwärtigen und zukünftigen Anforderungen entspricht. Produkt- und Verfahrensschulungen werden ebenfalls angeboten. Fragen Sie Ihren ESAB-Vertriebsbeauftragten oder -Vertriebshändler gerne nach einer Komplettlösung von ESAB.

Für weitere Informationen besuchen Sie bitte **esab.com**

ESAB / esab.com

GLOBALLY CERTIFIED MANAGEMENT SYSTEMS

XA00222830 / GL / Deutsch / 10-21 / Ausgabe 11. *Hinweis: Technische Änderungen vorbehalten. Die Produkte können von den Abbildungen abweichen.*